Manual
Gas patio heater G21
Volcano

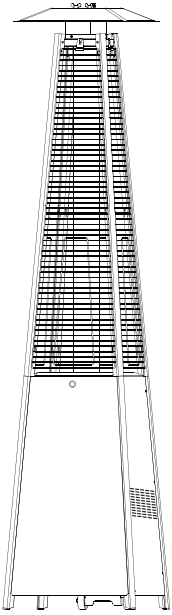

EN DE CZ SK HU PL

EN

Thank you for purchasing our product.

Before using this unit, please read this manual.

Parts and specifications

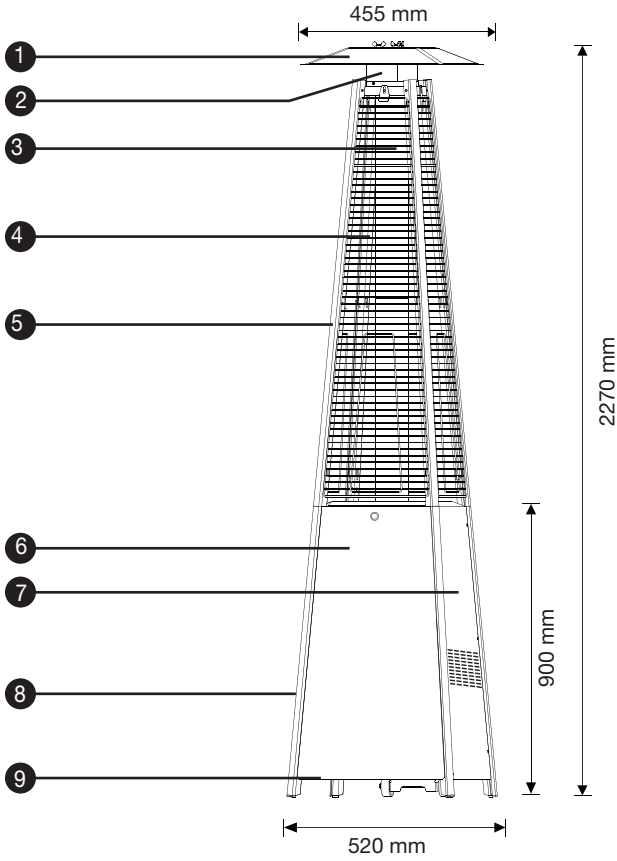

1. Reflector
2. Top plate assy
3. Glass tube
4. Protective guard
5. Upper support
6. Front panel
7. Side panel
8. Lower support
9. Bottom plate

Gas patio heater G21 Volcano

Warning

1. If you smell gas:
   - Shut off gas supply to the appliance.
   - If you still smell gas, immediately call your gas supplier or the fire department.
2. Do not store gasoline or any other flammable vapors/liquids near this appliance.
3. Designed for use outdoors or in amply ventilated areas (minimum of 25 % of the surface area open – one open wall).
4. Improper installation, adjustment, alternation, service or maintenance can cause injury or property damage. Read the manual thoroughly before installing or using this appliance.
5. This appliance must be installed and stored in accordance with the regulations in force.
6. Do not cover the ventilation holes of the cylinder housing.

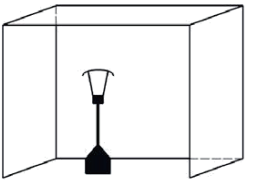

7. Do not move the appliance when in use.
8. Shut off the valve of the gas cylinder or the regulator before moving the appliance.
9. The gas tube must be changed within the prescribed intervals.
10. Use only the type of gas and the type of cylinder specified by the manufacturer.
11. The gas tank used with this patio heater must meet the following requirements: 11-13 kg.
12. In case of strong wind blowing, attention must be taken against tilting of the appliance.
13. The injector in this appliance is not removable and is assembled by manufacturer only. It is forbidden to convert from one gas pressure to another.
14. Do not connect the gas cylinder directly to the appliance without the regulator. Use only the gas type and gas cylinder type specified in this manual.
    - Use 30mbar regulator for butane/propane under the category I3B/P(30).
    - Use 30mbar regulator for butane under the category I3+(28-30/37).
    - Use 30mbar regulator for butane under the category I3+(28-30/37).
    - Use 50mbar regulator for butane/propane under the category I3B/P(50).

Safety instructions

1. Do not use the patio heater for indoors, as it may cause personal injury or property damage.
2. This outdoor heater is not intended to be installed on recreational vehicles and/or boats.
3. Improper installation, adjustment, alteration can cause personal injury or property damage.
4. Do not attempt to alter the unit in any manner.
5. Never replace or substitute the regulator with any regulator other than the factory-suggested replacement.
6. Do not store or use gasoline or other flammable vapors or liquids in the heater unit.
7. The whole gas system, hose, regulator, pilot or burner should be inspected for leaks or damage before use, and at least annually by a qualified service person.
8. All leak tests should be done with a soap solution. Never use an open flame to check for leaks. Do not use the heater until all connections have been leak tested.
9. Turn off the gas valve immediately if smell of gas is detected. Turn Cylinder Valve OFF. If leak is at Hose/Regulator connection: tighten connection and perform another leak test. If bubbles continue appearing should be returned to hose's place of purchase. If leak is at Regulator/Cylinder Valve connection: disconnect, reconnect, and perform another leak

check. If you continue to see bubbles after several attempts, cylinder valve is defective and should be returned to cylinder's place of purchase.

10. Do not transport heater while it's operating.
11. Do not move the heater after it has been turned off until the temperature has cooled down.
12. Do not paint the radiant screen, control panel or top canopy reflector.
13. Control compartment, burner and circulation air passageways of the heater must be kept clean.
14. Frequent cleaning may be required as necessary.
15. The LP tank should be turned off when the heater is not in use.
16. Check the heater immediately if any of the following occurs:

- The heater does not reach temperature.
- The burner makes popping noise during use (a slight noise is normal when the burner is extinguished).
- Smell of gas in conjunction with extreme yellow tipping of the burner flames.

17. The LP regulator/hose assembly must be located out of pathways where people may trip over it or in area where the hose will not be subject to accidental damage.
18. Any guard or other protective device removed for servicing the heater must be replaced before operating the heater.
19. Adults and children should stay away from high temperature surface to avoid burns or clothing ignition.
20. Children should be carefully supervised when they are in the area of the heater.
21. Clothing or other flammable materials should not be hung on the heater or placed on or near the heater.
22. To change the gas cylinder in a amply ventilated area, away from any ignition source (candle, cigarettes, other flame producing appliances).
23. To check that the regulator seal is correctly fitted and able to fulfill its function showed as photo right;
24. To not obstruct the ventilation holes of the cylinder housing;
25. To close the gas supply at the valve of the gas cylinder or the regulator after use;
26. In the event of gas leakage, the appliance shall not be used or if alight, the gas supply shall be shut off and the appliance shall be investigated and rectified before it is used again;
27. To check the hose at least once per month, each time the cylinder is changed or each time before long time no use. If it shows signs of cracking, splitting or other deterioration it shall be exchanged for new hose of the same length and of the equivalent quality;
28. Read the instructions before using this appliance. The appliance must be installed in accordance with the instructions and local regulations.
29. For connection of hose and regulator and connection of regulator and hose, please refer to photo showed below.

Heater position

The heater is primarily for outdoor use only. Always ensure that adequate fresh air ventilation is provided.

Always maintain proper clearance to combustible materials, i.e. top 100 cm and sides 100 cm minimum.

Heater must be placed on level firm ground.

Never operate heater in an explosive atmosphere like in areas where gasoline or other flammable liquids or vapors are stored.

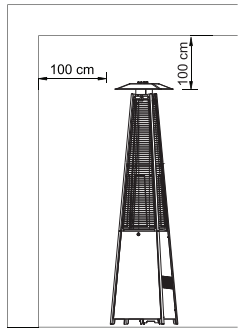

Gas requirements

This heater is primarily designed to be used with propane gas tanks.

Butane gas tanks may also be used with the appropriate regulator.

The installation and use of this appliance must correspond with local standards, or in the absence of local codes, with the standard for the storage and handling of liquid petroleum gases.

A dented, rusted or damaged propane tank may be hazardous and should be checked by your tank supplier. Never use a propane tank with a damaged valve connection.

The propane tank must be arranged to provide for vapor withdrawal from the operating cylinder.

Never connect an unregulated propane tank to the heater.

Leakage test

Gas connections on the heater are leak tested at the factory prior to shipment. A complete gas tightness check must be performed at the installation site due to possible mishandling in shipment or excessive pressure being applied to the heater.

- Make a soap solution of one part liquid detergent and one part water. The soap solution can be applied with a spray bottle, brush or rag. Soap bubbles will appear in case of a leak.
- The heater must be checked with a full cylinder.
- Make sure the safety control valve is in the OFF position.
- Turn the gas supply ON.
- In case of a leak, turn off the gas supply. Tighten any leaking fittings, then turn the gas supply on and recheck.
- Never leak test while smoking.

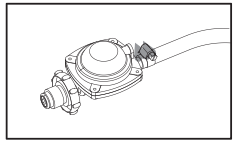

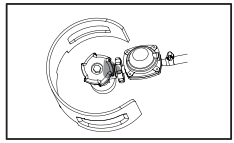

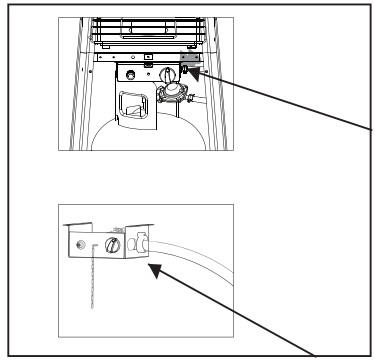

Use and storage

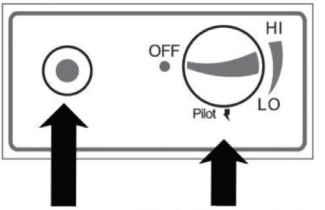

Ignition Variable Control Knob

To turn on:

Warning: Please ensure the glass tube has not been damaged during transportation.

1. Unscrew the switch button, load one AAA battery, tighten the switch.
2. Make sure the variable control knob is in OFF position.
3. Connect the gas regulator to a compatible gas cylinder.
4. Push and turn the variable control knob to PILOT position and hold it for 60 seconds. Whilst still holding the control knob down, press the ignition button – a pilot flame should appear.
5. Once the blue pilot flame stays lit up constantly, let go of the variable knob.
6. Turn the variable control knob to the desired temperature position.

- When lighting the heater on for the first time or a after a new cylinder was connected, the air inside the hose must be purged. This process will take a few minutes as liquefied petroleum gas is heavier than air.
- To do so, press down the variable control knob down in PILOT position for about 3 minutes.

To turn off:

1. Turn the variable control knob to the PILOT position.
2. Press and turn it to OFF position.
3. Turn the regulator connected to the gas cylinder to the OFF position.

Storage

- Always turn the regulator connected to gas cylinder to OFF position after each use.
- Disconnect the regulator from the cylinder if the heater is not in use.
- Never store the gas cylinder indoors or without adequate air ventilation.

Cleaning and care

- Wipe off surfaces with soft, moist cloth. Do not clean the heater with cleaning products that are combustible or corrosive.
- Remove debris and insects from the burner periodically to keep it clean and safe for use.
- Cover the burner unit with protective cover when the heater is not in use.

Construction and characteristics

- Transportable terrace/garden heater with cylinder housing.
- Constructed with aluminum, powder coated and stainless steel.
- Heat is emitted upwards through the glass tube and distributed via the top reflector.

Specifications

- It is recommended to use propane gas tank only
- Max wattage: 13 000 watts
- Min wattage: 5 000 watts
- Consumption:

Technical details:					
Appliance category:	3+(28-30/37)		3B/P(30)	3B/P(50)	3B/P(37)
Type of gas:	Butane	Propane	Butane, propane, their mixture	Butane, propane, their mixture	Butane, propane, their mixture
Gas pressure:	28 - 30 mbar	37 mbar	29 mbar	50 mbar	37 mbar
Outlet pressure of the regulator:	30 mbar	37 mba	29 mbar	50 mbar	37 mbar
Injector:					
Appliance category:	3+(28-30/37)		3B/P(30)	3B/P(50)	3B/P(37)
Type of gas:	Butane	Propane	Butane, propane, their mixture	Butane, propane, their mixture	Butane, propane, their mixture
Gas pressure:	28 - 30 mbar	37 mbar	29 mbar	50 mbar	37 mbar
Leistungsaufnahme gesamt:		13 kW (butan: 945 g/h, propan: 928 g/h			
Injector size:	1,80 mm main burner 0,18 mm pilot burner			1,50 mm main burner 0,18 mm pilot burner	1,70 mm main burner 0,18 mm pilot burner
The marking (e.g. 1.90 on the injector) indicates that the size of it is 1.90 mm.				CE	0063/20

- Using the proper regulator according to the outlet pressure of regulator is explained above.
- The hose and regulator assembly must conform to local standard codes.
- The regulator outlet pressure should meet the corresponding gas category in the table of injector.
- The appliance requires approved hose in 0,5 m length.

Troubleshooting

Problem	Probable cause	Solution
Pilot doesn’t light up	• Gas regulator might be off • Empty has tank • Air in the hose/tube • Loose connections	• Open it • Replace it • Clean or replace opening • Control connections
Pilot doesn’t stay on	• Debris around pilot • Loose connections • Bad thermocouple • Gas leak in lines • Low pressure	• Clean the area • Control connections • Replace it • Control connections • Tank nearly empty, refill it
Burner doesn’t work	• Low pressure • Control knob not on • Bad thermocouple • Dirty gas supply opening	• Tank nearly empty, refill it • Open it • Replace it • Clean it

The English version of the manual is an exact translation of the original manufacturer‘s instructions.
Images used in this manual are for illustrational purposes only and may differ from the actual product.

DE

Danke dass Sie sich für unser Produkt entschieden haben.

Bevor Sie dieses Gerät verwenden, lesen Sie bitte diese Anleitung.

Beschreibung und Spezifikation

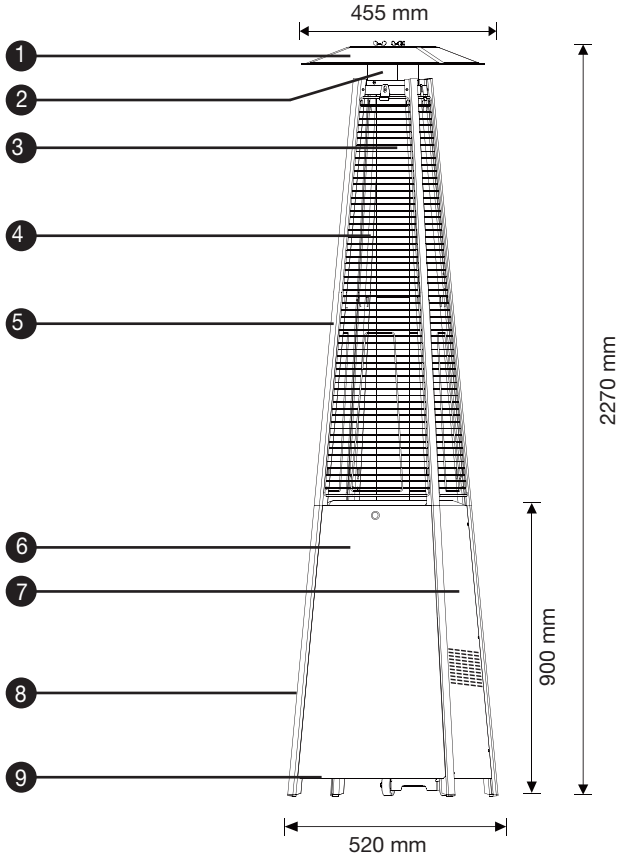

1. Reflektor
2. Oberteil
3. Glasrohr
4. Schutzhülle
5. Obere Stütze
6. Vorderteil
7. Seitenteil
8. Untere Stütze
9. Bodenplatte/Paneel

Hinweise

1. Wenn Sie Gas riechen:
   - Schalten Sie die Gasversorgung des Geräts aus.
   - Wenn Sie immer noch Gas riechen, kontaktieren Sie Ihren Gasanbieter oder die Feuerwehr.
2. Lagern Sie keine brennbaren Substanzen oder nicht angeschlossenen Gasflaschen in der Nähe des Geräts.
3. Verwenden Sie das Gerät nur im Freien oder in einem ausreichend belüfteten Bereich (d.h. mindestens 25% offener Fläche).
4. Eine unsachgemäße Installation, Einstellung, Änderung, Wartung oder Instandhaltung kann zu Personen- oder Sachschäden führen. Lesen Sie die Anweisungen zur Installation, Betrieb und Wartung sorgfältig durch, bevor Sie dieses Gerät installieren oder reparieren.

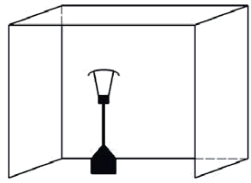

5. Dieses Gerät muss installiert und die Gasflasche gemäß den geltenden Vorschriften gelagert werden.
6. Decken Sie die Belüftungsöffnungen der Abdeckung der Gasflasche nicht ab.
7. Bewegen Sie das Gerät nicht, während es in Betrieb ist.
8. Schließen Sie das Ventil an der Gasflasche oder trennen Sie den Gasregler, bevor Sie das Gerät bewegen.
9. Der Gasschlauch muss innerhalb der vorgeschriebenen Frist ausgetauscht werden.
10. Verwenden Sie nur die vom Hersteller angegebenen Gas- und Gasflaschentyp.
11. Die Gasflasche für dieses Gerät muss den folgenden Gewichtsbereich erfüllen: 11-13 kg.
12. Bei starkem Wind im Freien muss besonders darauf geachtet werden, dass das Gerät nicht umkippt.
13. Der Injektor in diesem Gerät ist nicht abnehmbar. Es ist verboten, dieses Gerät von einem Gasdruck in einen anderen umzuwandeln.
14. Schließen Sie die Gasflasche nicht ohne Regler direkt an das Gerät an. Verwenden Sie nur die in der Anleitung angegeben Art des Gases und der Gasflasche.
    - Für Propan/Butan in der Kategorie I3B/P (30) ist ein Regler für 30 mbar zu nutzen.
    - Für Butan ist ein Regler für 30mbar der Kategorie I3 + (28-30/37) zu nutzen.
    - Für Propan ist ein Regler für 37 mbar der Kategorie I3 + (28-30/37) zu nutzen.
    - Für Propan/Butan in der Kategorie I3B/P (50) ist ein Regler für 50 mbar zu nutzen.

Sicherheitsanweisungen

1. Verwenden Sie das Gerät nicht in Innenräumen. Dies kann zu Verletzungen oder Schäden an Ihrem Eigentum führen.
2. Das Gerät ist nicht für den Einbau in Freizeitfahrzeuge und/oder Boote vorgesehen.
3. Eine unsachgemäße Installation, Einstellung, Änderung, Wartung oder Instandhaltung kann zu Personen- oder Sachschäden führen.
4. Versuchen Sie nicht, das Gerät in irgendeiner Weise zu modifizieren.
5. Ersetzen Sie den Regler nicht durch einen anderen als den vom Hersteller empfohlenen Typ.
6. Lagern oder verwenden Sie kein Benzin oder andere brennbare Dämpfe oder Flüssigkeiten in dem Strahler.
7. Das gesamte Gassystem, die Schläuche, der Regler und der Zündbrenner sollten vor dem ersten Gebrauch und dann einmal im Jahr auf Gasleckage oder Beschädigung überprüft werden.

8. Alle Dichtheitsprüfungen sollten mit einer Seifenlösung durchgeführt werden. Verwenden Sie zur Überprüfung der Dichtigkeit niemals eine offene Flamme.
9. Wenn Sie Gas riechen, schließen Sie sofort das Ventil der Gasflasche. Wenn der Schlauch/ Regler undicht ist: Ziehen Sie die Verbindung fest und führen Sie eine weitere Überprüfung durch. Wenn weiterhin Blasen auftreten, ersetzen Sie den Schlauch. Wenn die Verbindung zwischen Regler und Gasflasche undicht ist: Trennen Sie diese, schließen Sie sie wieder an und führen Sie eine erneute Überprüfung durch. Wenn Sie nach mehreren Versuchen immer noch Blasen sehen, ist das Ventil der Gasflasche defekt - ersetzen Sie es.
10. Bewegen Sie das Gerät nicht, während es in Betrieb ist.
11. Bewegen Sie das Gerät nach dem Ausschalten erst, wenn es abgekühlt ist.
12. Halten Sie die Lüftungsöffnungen frei und frei von Schmutz.
13. Lackieren Sie nicht die Brennerabdeckung, das Bedienfeld oder die obere Abdeckung des Reflektors.
14. Die Steuerkomponenten, der Brenner und die Luftzirkulationskanäle des Geräts müssen sauber gehalten werden.
15. Reinigen Sie das Gerät regelmäßig.
16. Schließen Sie das Ventil der Gasflasche, wenn das Gerät nicht in Betrieb ist.
17. Schalten Sie das Gerät sofort aus und überprüfen Sie es, wenn eine der folgenden Situationen eintritt:
    - Der Strahler erreicht nicht die erforderliche Temperatur.
    - Der Brenner macht während des Gebrauchs ein knackendes Geräusch (ein leichtes Geräusch ist normal, wenn der Brenner ausgeht).
    - Sie riechen Gas in Verbindung mit einer extrem gelben Farbe der Brennerflammen.
18. Der verbundene Regler/Schlauch der Gasflasche dürfen sich nicht in einem Bereich befinden, in dem Personen darüber stolpern könnten.
19. Alle schützenden Teile des Geräts müssen nach dem Entfernen vor der weiteren Verwendung ausgetauscht werden.
20. Halten Sie immer einen ausreichenden Abstand zum Strahler ein. Aufgrund der Temperaturen, die bei Verwendung des Geräts erreicht werden, können Verbrennungen auftreten.
21. Lassen Sie Kinder nicht unbeaufsichtigt in der Nähe des Geräts.
22. Hängen Sie keine Kleidung oder andere brennbare Gegenstände an oder in die Nähe des Strahlers auf.
23. Wechseln Sie die Gasflasche in einer ausreichend belüfteten Umgebung in ausreichendem Abstand zu brennbaren Gegenständen (Kerzen, Zigaretten, andere brennbare Gegenstände).
24. Überprüfen Sie, ob der Regler wie gezeigt ordnungsgemäß montiert ist.
25. Stellen Sie sicher, dass die Belüftungsöffnungen der Gasflasche immer offen sind.
26. Schalten Sie nach dem Ausschalten des Geräts immer die Gaszufuhr zur Gasflasche aus.

27. Schalten Sie im Falle eines Gaslecks das Gerät aus, trennen Sie die Gasversorgung vorsichtig von der Flasche und überprüfen Sie das Gerät nach dem Abkühlen.
28. Überprüfen Sie den Schlauch mindestens einmal im Monat, jedes Mal, wenn Sie die Gasflasche wechseln und wenn das Gerät längere Zeit nicht benutzt wurde. Wenn Sie Anzeichen von Rissen oder anderen Schäden am Schlauch sehen, ersetzen Sie diesen durch einen neuen Schlauch gleicher Länge und Qualität.
29. Das Gerät muss gemäß den geltenden Vorschriften installiert werden.
30. Verwenden Sie die obere Abbildung, um den Schlauch und den Regler anzuschließen.

Platzierung des Strahlers

Dieses Gerät ist für den Außenbereich vorgesehen. Stellen Sie daher sicher, dass während des Betriebs eine ausreichende Frischluftzirkulation gewährleistet ist.

Halten Sie das Gerät immer von brennbaren Materialien fern (1 Meter an den Seiten und 1 Meter von der Oberseite des Geräts nach oben).

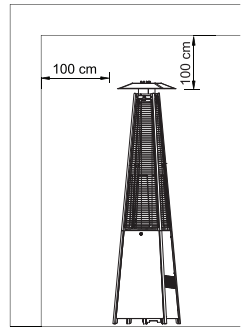

Das Gerät muss auf einer ebenen und stabilen Oberfläche aufgestellt werden.

Betreiben Sie das Gerät niemals in der Nähe explosiver Gegenstände (z. B. an Orten, an denen Sie Benzin oder andere brennbare Flüssigkeiten aufbewahren).

Anforderungen an das Gas

Verwenden Sie für dieses Gerät nur die vom Hersteller empfohlene Gasart.

Die Installation und der Betrieb des Geräts müssen den örtlichen Vorschriften entsprechen. Falls keine lokalen Vorschriften vorhanden sind, halten Sie sich an die Standardverfahren für die Lagerung und Handhabung von Flüssiggas.

Eine mangelhafte, verrostete oder beschädigte Gasflasche kann gefährlich sein und sollte von einem Spezialisten auf Sicherheit überprüft werden. Verwenden Sie niemals eine Gasflasche mit einem beschädigten Ventilanschluss.

Die Gasflasche muss so positioniert sein, dass Dämpfe aus der Flasche entweichen können.

Schließen Sie niemals eine ungeregelte Gasflasche an das Gerät an.

Überprüfung der Dichtheit

Für den Gasanschluss dieses Geräts wird vom Hersteller immer eine Dichtheitsprüfung durchgeführt, bevor das Produkt an den Kunden gesendet wird. Nach der Installation des Geräts muss der Kunde jedoch eine vollständige ordnungsgemäße Dichtheitsprüfung durchführen. Während des Transports können Schäden auftreten.

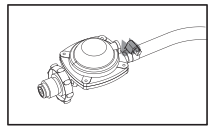

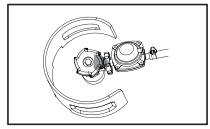

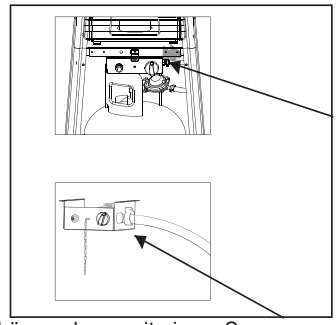

- Mischen Sie eine 1: 2 Lösung aus Seife und Wasser. Die Lösung kann mit einem Spray, Pinsel oder Tuch aufgetragen werden. Bei schlechter Dichtheit treten Blasen auf.
- Das Gerät muss mit einer vollen Gasflasche überprüft werden.
- Stellen Sie sicher, dass der Regulierknopf auf OFF steht.
- Schalten Sie die Gasversorgung ein.

- Schalten Sie bei einem Gasleck die Gasversorgung aus. Ziehen Sie die zuständige Dichtung fest, schalten Sie das Gas wieder ein und wiederholen Sie den Test.
- Rauchen Sie niemals, wenn Sie die Dichtheitsprüfung durchführen.

Nutzung und Lagerung

Einschalten des Geräts:
Achtung: Stellen Sie sicher, dass das Glasrohr während des Transports nicht beschädigt wurde.

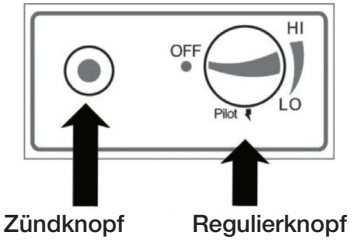

1. Schrauben Sie den Schalterknopf ab, legen Sie eine AAA-Batterie ein und ziehen Sie den Schalter fest.
2. Stellen Sie sicher, dass der Regulierknopf auf OFF steht.
3. Schließen Sie den Regler an die Gasflasche an.
4. Drücken, drehen und halten Sie den Regulierknopf 60 Sekunden lang in der Position PILOT. Drücken Sie dabei den Zündknopf - es sollte eine Zündflamme erscheinen.
5. Sobald die ZÜNDFLAMME stabil ist, lassen Sie den Regulierknopf los.
6. Stellen Sie die gewünschte Temperatur mit dem Regulierknopf ein.

Wichtig:

- Wenn Sie das Gerät nach dem Anschließen an eine neue Gasflasche zum ersten Mal einschalten, muss die Luft im Schlauch entfernt werden. Dieser Vorgang kann einige Minuten dauern, da Flüssiggas schwerer als Luft ist.
- Um Luft aus dem Schlauch zu entfernen, halten Sie den Steuerknopf etwa 3 Minuten lang in der Position PILOT.

Ausschalten der Geräts

- Drehen Sie den Regulierknopf in die Position PILOT.
- Drücken Sie und drehen Sie den Knopf in die Position OFF.
- Drehen Sie den Regler an der Gasflasche in die Position OFF.

Lagerung

- Drehen Sie den Regulator nach dem Ausschalten des Geräts immer in die Position OFF.
- Trennen Sie die Gasflasche vom Gerät, wenn Sie es nicht benutzen.
- Lagern Sie Gasflaschen niemals in unbelüfteten Bereichen.

Reinigung und Instandhaltung

- Wischen Sie das Gerät mit einem weichen, feuchten Tuch ab. Reinigen Sie das Gerät nicht mit brennbaren oder ätzenden Reinigungsmitteln.
- Reinigen Sie das Gerät regelmäßig von Schmutz und Insekten, um es für weitere Verwendung sauber und sicher zu halten.
- Wenn Sie das Gerät nicht verwenden, decken Sie es mit einer Schutzhülle ab.

Konstruktion und Eigenschaften

- Tragbarer Garten- / Terrassenstrahler mit Platz für eine Gasflasche.
- Aus pulverbeschichtetem Aluminium und Edelstahl.
- Wärmeerzeugung vom Gerät durch ein Glasrohr.

Spezifikation

- Für dieses Gerät eignet sich am meisten eine Propan-Gasflasche.
- max. Leistungsaufnahme: 13kw
- min. Leistungsaufnahme: 5kw
- Verbrauch:

Technische details:

Gerätekategorie:	3+(28-30/37)		3B/P(30)	3B/P(50)	3B/P(37)
Gasart:	Butan	Propan	Butan, Propan, Gemisch	Butan, Propan, Gemisch)	Butan, Propan, Gemisch
Gasdruck:	28 - 30 mbar	37 mbar	29 mbar	50 mbar	37 mbar
Reglerausgangsdruck:	30 mbar	37 mba	29 mbar	50 mbar	37 mbar

Tabelle für den Injektor

Gerätekategorie:	3+(28-30/37)		3B/P(30)	3B/P(50)	3B/P(37)
Gasart:	Butan	Propan	Butan, Propan, Gemisch	Butan, Propan, Gemisch	Butan, Propan, Gemisch
Gasdruck:	28 - 30 mbar	37 mbar	29 mbar	50 mbar	37 mbar
Leistungsaufnahme gesamt:		13 kW (butan: 945 g/h, propan: 928 g/h			
Injektor-Größe:	1,80 mm Hauptbrenner 0,18 mm Zündbrenner			1,50 mm Hauptbrenner 0,18 mm Zündbrenner	1,70 mm Hauptbrenner 0,18 mm Zündbrenner
Die Kennzeichnung z.B. 1,90 auf dem Injektor bedeutet seine Größe..				CE	0063/20

- Die Verwendung des richtigen Reglers in Abhängigkeit vom Ausgangsdruck wird in der obigen Tabelle erläutert.
- Der Schlauch und Regler müssen den örtlichen Vorschriften entsprechen.
- Der Reglerausgangsdruck sollte der entsprechenden Gaskategorie in der Tabelle des Injektor entsprechen.
- Das Gerät benötigt einen 0,5 m langen Schlauch.

Problemlösungen

Problem	Wahrscheinliche Ursache	Lösung
Zündbrenner zündet nicht	• geschlossene Gasversorgung • Kein Gas in der Flasche • Luft in der Säule/ Schlauch • Lose Dichtung	• Öffnen Sie diese • Gasflasche ersetzen • Luft entfernen • Alle Dichtungen Kontrollieren
Zündbrenner erlöscht nach kurzer Zeit	• Schmutz in Nähe des Zündbrenners • lose Verbindungen • Schlechtes Thermoelement • Gasleck in der Säule • niedriger Druck	• Die Umgebung reinigen • Dichtungen/Anschlüsse prüfen • Teil ersetzen • Dichtungen/Anschlüsse prüfen • Gasflasche fast leer, nachfüllen/ersetzen
Der Brenner zündet nicht	• niedriger Druck • Ventil geschlossen • Schlechtes Thermoelement • verstopfte Gasversorgung	• Gasflasche fast leer, nachfüllen/ersetzen • Ventil öffnen • Teil ersetzen • Gasversorgung reinigen

Die deutsche Version der Anleitung ist eine genaue Übersetzung der Anleitung des Herstellers.

Die in diesem Handbuch verwendeten Bilder dienen nur zur Illustration und können nicht genau das Produkt entsprechen.

CZ

Děkujeme za nákup našeho výrobku.

Před použitím přístroje si prosím přečtěte tento návod.

Popis a specifikace

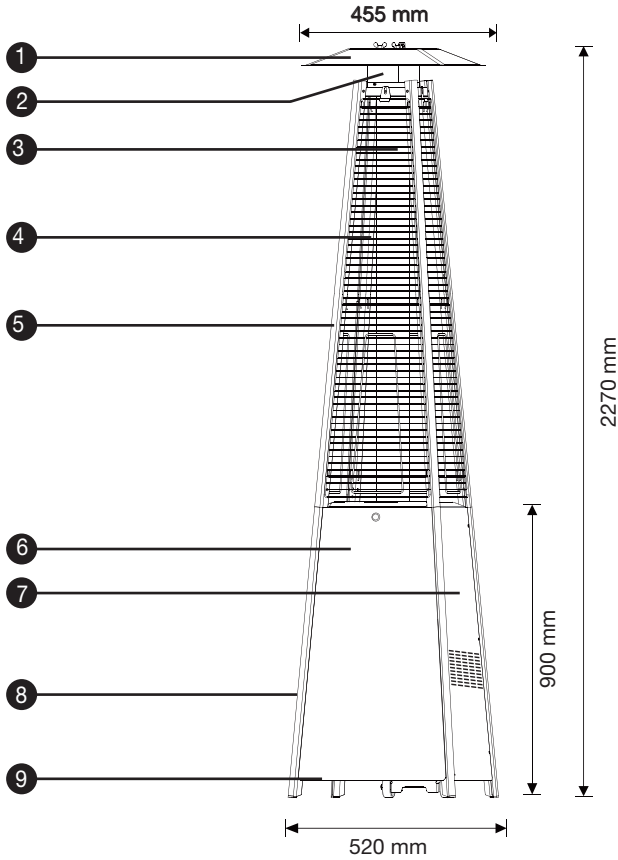

1. Reflektor
2. Sestava horní desky
3. Skleněná trubice
4. Ochranný kryt
5. Horní podpora
6. Přední panel
7. Boční panel
8. Spodní podpora
9. Spodní plát/panel

Upozornění

Pokud cítíte plyn:

1. Vypněte přívod plynu do zařízení.
2. Pokud vznikl požár, uhaste jej.
3. Pokud i nadále cítíte plyn, kontaktujte distributora plynu nebo hasiče.
4. Neskladujte v blízkosti zařízení žádné hořlavé látky ani nepřipojenou plynovou bombu.
5. Zařízení používejte pouze venku nebo v dostatečně větraném prostoru (otevřený prostor minimálně 25 % plochy).

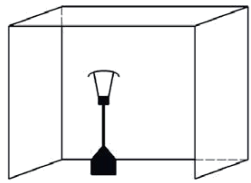

6. Nesprávná instalace, seřízení, úpravy, servis nebo údržba může způsobit zranění nebo poškození majetku. Přečtěte si důkladně pokyny k instalaci, provozu a údržbě před instalací nebo opravou tohoto zařízení.
7. Tento spotřebič musí být nainstalován a plynová bomba uskladněna v souladu s platnými předpisy.
8. Nezakrývejte ventilační otvory krytu bomby.
9. Nehýbejte se spotřebičem, když je v provozu.
10. Než budete se zařízením hýbat, uzavřete ventil na plynové bombě nebo regulátor zařízení.
11. Plynová hadice musí být vyměněna během předepsaného období.
12. Používejte pouze typ plynu a typ bomby specifikovaný výrobcem.
13. Plynová bomba pro toto zařízení musí splňovat následující váhové rozmezí: 11-13 kg.
14. V případě prudkého větru je třeba věnovat zvláštní pozornost naklonění spotřebiče.
15. Injektor (vstřikovač) v tomto zařízení není odnímatelný. Je zakázáno toto zařízení převést z jednoho tlaku plynu na jiný tlak.
16. Nepřipojujte plynovou bombu přímo k zařízení bez regulátoru. Používejte pouze typ plynu a typ bomby uvedené v pokynech.

- Pro butan/propan v kategorii I3B/P (30) použijte regulátor 30 mbar.
- Pro butan použijte regulátor 30mbar kategorie I3 + (28-30/37).
- Použijte regulátor 37 mbar pro propan kategorie I3 + (28-30/37).
- Pro kategorii butan/propan v kategorii I3B/P (50) použijte regulátor 50 mbar.

Bezpečnostní instrukce

1. Nepoužívejte zařízení ve vnitřních prostorách. Mohlo by dojít ke zranění nebo poškození vašeho majetku.
2. Zařízení není určeno k instalaci na rekreační vozidla a/nebo lodě.
3. Nesprávná instalace, seřízení, úpravy, servis nebo údržba může způsobit zranění nebo poškození majetku.
4. Nepokoušejte se jakýmkoli způsobem zařízení upravovat.
5. Nenahrazujte regulátor jiným typem než doporučeným od výrobce.
6. V topidle neskladujte ani nepoužívejte benzín nebo jiné hořlavé páry nebo kapaliny.
7. Celý plynový systém, hadice, regulátor a zapalovací hořák by měly být před prvním užitím zkontrolovány pro případné propuštění plynu nebo poškození, poté vždy jednou za rok.
8. Všechny zkoušky těsnosti by měly být prováděny s mýdlovým roztokem. Nikdy ke kontrole těsnosti nepoužívejte otevřený plamen.
9. Pokud cítíte zápach plynu, okamžitě vypněte plynový ventil a vypněte ventil bomby. Pokud je netěsnost na hadici/připojení regulátoru: utáhněte připojení a proveďte další zkoušku těsnosti. Pokud se bubliny nadále objevují, vyměňte hadici. Pokud je netěsnost na připojení regulátoru/

válce: odpojte jej, znovu jej připojte a proveďte další kontrolu těsnosti. Pokud nadále vidíte bubliny i po několika pokusech, ventil válce je vadný – vyměňte jej.

10. Se zařízením nehýbejte, když je v provozu.
11. Po vypnutí se zařízením nehýbejte, dokud se neochladí.
12. Udržujte ventilační otvory válce volné a bez nečistot.
13. Nebarvěte kryt hořáku, kontrolní panel ani vrchní kryt reflektoru.
14. Kontrolní/ovládací součásti, hořák a cirkulační průchody vzduchu ohřívače musí být udržovány čisté.
15. Zařízení pravidelně čistěte.
16. Vypněte plynovou bombu, pokud není zařízení v provozu.
17. Okamžitě vypněte a zkontrolujte zařízení, pokud nastane některá z následujících situací:

- Ohřívač nedosahuje požadované teploty.
- Hořák vydává během používání praskavý zvuk (při zhasnutí hořáku je lehký hluk normální).
- Cítíte plyn ve spojení s extrémně žlutým zbarvením plamenů hořáku.

18. Sestava regulátoru/hadice plynové bomby nesmí být umístěna v prostoru, kde by o ni lidé mohli zakopnout.
19. Jakákoliv ochranná část zařízení musí být po vyjmutí nahrazena před jeho dalším používáním.
20. Vždy buďte v dostatečné vzdálenosti od topidla. Kvůli teplotám, kterých při užívání zařízení dosahuje, by mohlo dojít k popálení.
21. Nenechávejte děti bez dohledu v blízkosti zařízení.
22. Nevěšte oblečení ani jiné hořlavé věci na nebo v blízkosti topidla.
23. Plynovou bombu měňte v dostatečně větraném prostředí v dostatečné vzdálenosti od hořlavých předmětů (svíčky, cigarety, jiné hořlavé předměty).
24. Zkontrolujte, že regulátor je řádně zajištěný dle obrázku.
25. Dbejte, aby ventilační otvory plynové bomby vždy byly otevřené.
26. Po vypnutí zařízení vždy uzavřete přívod plynu z bomby.
27. V případě unikání plynu zařízení vypněte, opatrně odpojte přívod plynu z bomby a zařízení po vychladnutí zkontrolujte.
28. Zkontrolujte hadici alespoň jednou měsíčně, pokaždé když měníte plynovou bombu a když zařízení nebylo dlouho používáno. Pokud vidíte známky prasklin, rozdělení nebo jiné poškození hadice, vyměňte ji za novou hadici stejné délky a kvality.
29. Zařízení musí být nainstalováno v souladu s platnými nařízeními.
30. Hadici a regulátor napojte podle tohoto obrázku.

Umístění topidla

- Toto zařízení je určeno pro venkovní použití. Ujistěte se tedy, že při provozu je zajištěna adekvátní cirkulace čerstvého vzduchu.
- Zařízení vždy udržujte v dostatečné vzdálenosti od hořlavých materiálů (1 metr po stranách a 1 m od horní části zařízení nahoru).
- Zařízení musí být umístěno na rovném a stabilním povrchu.
- Nikdy zařízení neprovozujte v přítomnosti výbušných předmětů (např. místa, kde skladujete benzín nebo jiné hořlavé kapaliny).

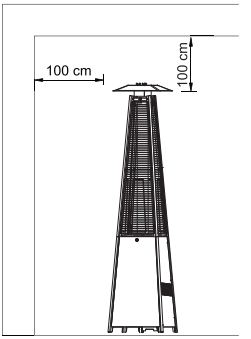

Plynové požadavky

- S tímto zařízením používejte výhradně plynové bomby plněné propanem.
- Plynová bomba plněný butanem může být s tímto zařízením také použita, ale pouze se správným regulátorem.
- Instalace a provoz zařízení musí odpovídat místním předpisům. V případě absence těchto předpisů dodržujte standartní postupy pro skladování a manipulaci s kapalnými ropnými plyny.
- Potlučená, zrezivělá nebo poškozená plynová bomba může být nebezpečná a měla by být zkontrolována pro bezpečnost použití odborníkem. Nikdy nepoužívejte bombu s poškozeným připojením ventilu.
- Plynová bomba musí být nastavena tak, aby umožňovala odvod par z válce.
- Nikdy k zařízení nepřipojujte neregulovanou plynovou bombu.

Zkouška těsnosti

U plynového napojení tohoto zařízení je vždy provedena zkouška těsnosti dodavatelem před odesláním zboží zákazníkovi. Nicméně kompletní řádná zkouška těsnosti musí být provedena zákazníkem po instalaci zařízení. Pozor na možné poškození během přepravy – před použitím napojení vždy důkladně zkontrolujte.

- Vytvořte si roztok z mýdla a vody v poměru 1:2. Roztok může být aplikován pomocí rozprašovače, štětce nebo hadříku. V případě špatné těsnosti se objeví bubliny.
- Zařízení musí být kontrolováno s plnou plynovou bombou.
- Ujistěte se, že bezpečností regulační ventil je uveden do

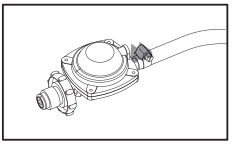

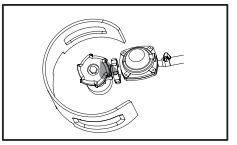

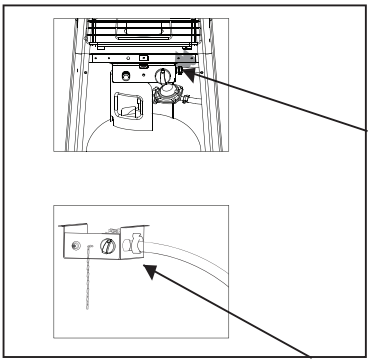

pozice OFF.

- Zapněte přívod plynu.
- V případě úniku plynu vypněte přívod plynu. Utáhněte těsnění, kterým plyn unikal, znovu zapněte přívod plynu a test opakujte.
- Nikdy při provádění zkoušky těsnosti nekuřte.

Používání a skladování

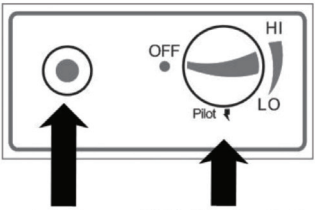

zapalování **regulační knoflík**

Zapnutí zařízení

Upozornění: Ujistěte se, že skleněná trubice nebyla během přepravy poškozena.

- Odšroubujte tlačítko spínače, vložte baterii AAA, utáhněte spínač.
- Ujistěte se, že regulační knoflík je v pozici OFF.
- Připojte regulátor plynu na plynovou bombu.
- Zmáčkněte, otočte a držte regulační knoflík v pozici PILOT po dobu 60 vteřin. Během toho zmáčkněte tlačítko zapalování – měl by se objevit pilotní plamen.
- Jakmile je PILOTNÍ PLAMEN stálý, pusťte regulační knoflík.
- Regulačním knoflíkem si nastavte požadovanou teplotu.

Důležité:

- Pokud zapínáte zařízení poprvé po připojení na novou plynovou bombu, vzduch v hadici musí být odstraněn. Tento proces může trvat několik minut, jelikož zkapalněný plyn je těžší než vzduch.
- Abyste vzduch z hadice odstranili, zmáčkněte a držte regulační knoflík v pozici PILOT po dobu cca 3 minut.

Vypnutí zařízení

- Otočte regulační knoflík do pozice PILOT.
- Zmáčkněte a otočte jej do pozice OFF.
- Regulátor plynu připojený na plynovou bombu otočte do pozice OFF.

Skladování

- Vždy po vypnutí zařízení otočte regulátor plynu do pozice OFF.
- Odpojte od zařízení plynovou bombu, pokud jej nepoužíváte.
- Nikdy neskladujte plynovou bombu v nevětratelných prostorách.

Čištění a údržba

- Otřete povrch zařízení navlhčeným jemným hadříkem. Zařízení nečistěte pomocí hořlavých či žíravých čisticích prostředků.
- Pravidelně očisťujte zařízení od nečistot a hmyzu, abyste jej udrželi čisté a bezpečné pro další používání.
- Pokud zařízení nepoužíváte, použijte jeho ochranný obal.

Konstrukce a vlastnosti

- Přenosné zahradní/terasové topidlo s prostorem na plynovou bombu.
- Vyrobeno z hliníku a nerezové oceli s práškovým nástřikem.
- Produkce tepla ze zařízení skrz skleněnou trubici.

Specifikace

- Pro toto zařízení je nejvhodnější použít propanovou bombu.
- Maximální příkon: 13kw
- Minimální příkon: 5kw
- Spotřeba:

Technické informace:

Kategorie plynu:	3+(28-30/37)		3B/P(30)	3B/P(50)	3B/P(37)
Druhy plynu:	Bután	Propan	Mix plynu propanu a butanu (LPG)	Mix plynu propanu a butanu (LPG)	Mix plynu propanu a butanu (LPG)
Tlak plynu:	28 - 30 mbar	37 mbar	29 mbar	50 mbar	37 mbar
Výstupní tlak regulátoru	30 mbar	37 mba	29 mbar	50 mbar	37 mbar
Tabulka vstřikovače					
Kategorie zařízení	3+(28-30/37)		3B/P(30)	3B/P(50)	3B/P(37)
Druhy plynu:	Butan	Propan	Mix plynu propanu a butanu (LPG)	Mix plynu propanu a butanu (LPG)	Mix plynu propanu a butanu (LPG)
Tlak plynu:	28 - 30 mbar	37 mbar	29 mbar	50 mbar	37 mbar
Celkový tepelný příkon:		13 kW (butan: 945 g/h, propan: 928 g/h			
Veľkosť vstrekovača:	1,80 mm hlavní hořák 0,18 mm pilotní hořák			1,50 mm hlavní hořák 0,18 mm pilotní hořák	1,70 mm hlavní hořák 0,18 mm pilotní hořák
Značenie napr. 1,90 na vstrekovači znamená jeho veľkosť.				CE	0063/20

- Použití správného regulátoru v závislosti na výstupním tlaku je vysvětleno v tabulce výše.
- Sestava hadice a regulátoru musí odpovídat místním standardním předpisům.
- Výstupní tlak regulátoru by měl odpovídat odpovídající kategorii plynu v tabulce vstřikovače.
- Zařízení vyžaduje hadici o délce minimálně 0,5 m.

Řešení problémů

Problém	Možná příčina	Navrhované řešení
Pilot se nerozsvítí	• Zavřený přívod plynu • Prázdná plynová bomba • Vzduch ve sloupku/hadici • Uvolněné těsnění	• Otevřete jej • Vyměňte ji • Odstraňte jej • Zkontrolujte všechna těsnění
Pilot nevydrží zapnutý	• Nečistoty okolo pilot • Uvolněné spoje • Špatný termočlánek • Únik plynu ve sloupku • Malý tlak	• Očistěte jeho okolí • Zkontrolujte spoje/těsnění • Vyměňte jej • Zkontrolujte spoje/těsnění • Téměř prázdná nádoba, doplňte/vyměňte ji
Nerozhoří se hořák	• Malý tlak • Zavřený ventil • Špatný termočlánek • Ucpaný přívod plynu	• Téměř prázdná nádoba, doplňte/vyměňte ji • Otevřete jej • Vyměňte jej • Vyčistěte jej

Česká verze návodu je přesným překladem originálního návodu výrobce.
Fotografie použité v manuálu jsou pouze ilustrační a nemusí se přesně shodovat s výrobkem.

SK

Ďakujeme za nákup nášho výrobku.

Pred použitím prístroja si prosím prečítajte tento návod.

Popis a špecifikácie

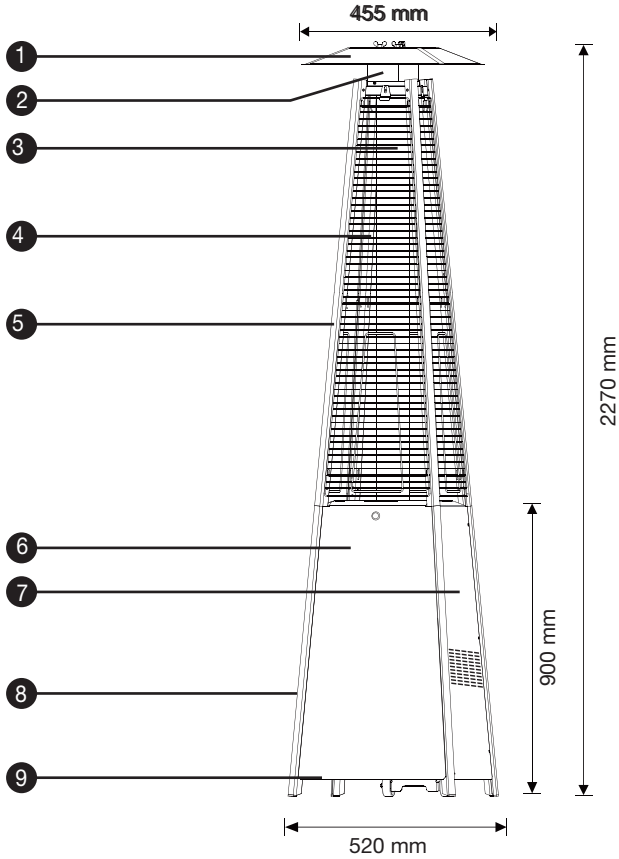

1. Reflektor
2. Zostava hornej dosky
3. Sklenená trubica
4. Ochranný kryt
5. Horná podpora
6. Predný panel
7. Bočný panel
8. Spodná podpora
9. Spodný plát/panel

Upozornenie

1. Ak cítite plyn:
   - Vypnite prívod plynu do zariadenia.
   - Ak vznikol požiar, uhaste ho.
   - Ak aj naďalej cítite plyn, kontaktujte distribútora plynu alebo hasičov.
2. Neskladujte v blízkosti zariadenia žiadne horľavé látky ani nepripojenú plynovú bombu.
3. Zariadenie používajte iba vonku alebo v dostatočne vetranom priestore (otvorený priestor minimálne 25 % plochy).
4. Nesprávna inštalácia, nastavenie, úpravy, servis alebo údržba môže spôsobiť zranenie alebo poškodenie majetku. Prečítajte si dôkladne pokyny na inštaláciu, prevádzku a údržbu pred inštaláciou alebo opravou tohto zariadenia.
5. Tento spotrebič musí byť nainštalovaný a plynová bomba uskladnená v súlade s platnými predpismi.

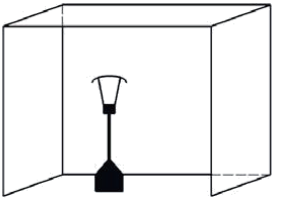

6. Nezakrývajte ventilačné otvory krytu bomby.
7. Nehýbte so spotrebičom, keď je v prevádzke.
8. Než budete so zariadením hýbať, uzavrite ventil na plynovej bombe alebo regulátor zariadenia.
9. Plynová hadica musí byť vymenená počas predpísaného obdobia.
10. Používajte iba typ plynu a typ bomby špecifikovaný výrobcom.
11. Plynová bomba pre toto zariadenie musí spĺňať nasledujúce váhové rozmedzie: 11-13 kg.
12. V prípade prudkého vetra je potrebné venovať osobitnú pozornosť nakloneniu spotrebiča.
13. Injektor (vstrekovač) v tomto zariadení nie je odnímateľný. Je zakázané toto zariadenie previesť z jedného tlaku plynu na iný tlak.
14. Nepripájajte plynovú bombu priamo k zariadeniu bez regulátora. Používajte len typ plynu a typ bomby uvedený v pokynoch.
    - Pre bután/propán v kategóriii I3B/P (30) použite regulátor 30 mbar.
    - Pre bután použite regulátor 30mbar kategórie I3 + (28-30/37).
    - Použite regulátor 37 mbar pre propán kategórie I3 + (28-30/37).
    - Pre kategóriu bután/propán v kategórii I3B/P (50) použite regulátor 50 mbar.

Bezpečnostné inštrukcie

1. Nepoužívajte zariadenie vo vnútorných priestoroch. Mohlo by dôjsť k zraneniu alebo poškodeniu vášho majetku.
2. Zariadenie nie je určené na inštaláciu na rekreačné vozidlá a/alebo lode.
3. Nesprávna inštalácia, nastavenie, úpravy, servis alebo údržba môže spôsobiť zranenie alebo poškodenie majetku.
4. Nepokúšajte sa akýmkoľvek spôsobom zariadenie upravovať.
5. Nenahradzujte regulátor iným typom než odporučeným od výrobcu.
6. V ohrievači neskladujte ani nepoužívajte benzín alebo iné horľavé pary alebo kvapaliny.
7. Celý plynový systém, hadica, regulátor a zapaľovací horák by mali byť pred prvým použitím skontrolované pre prípadné prepustenie plynu alebo poškodenie, následne každý rok.
8. Všetky skúšky tesnosti by mali byť vykonávané s mydlovým roztokom. Nikdy ku kontrole tesnosti nepoužívajte otvorený plameň.
9. Ak cítite zápach plynu, okamžite vypnite plynový ventil a vypnite ventil bomby. Pokiaľ je

netesnosť na hadici/pripojení regulátora: utiahnite pripojenie a vykonajte ďalšie skúšku tesnosti. Ak sa bubliny naďalej objavujú, vymeňte hadicu. Pokiaľ je netesnosť na pripojení regulátora/valca: odpojte ho, znovu ho pripojte a vykonajte ďalšiu kontrolu tesnosti. Pokiaľ naďalej vidíte bubliny aj po niekoľkých pokusoch, ventil valca je chybný – vymeňte ho.

10. So zariadením nehýbte, keď je v prevádzke.
11. Po vypnutí so zariadením nehýbte, kým sa neochladí.
12. Udržujte ventilačné otvory valca voľné a bez nečistôt.
13. Nefarbite kryt horáka, kontrolný panel ani vrchný kryt reflektora.
14. Kontrolné/ovládacie súčasti, horák a cirkulačné priechody vzduchu ohrievača musia byť udržiavané čisté.
15. Zariadenie pravidelne čistite.
16. Vypnite plynovú bombu, ak nie je zariadenie v prevádzke.
17. Okamžite vypnite a skontrolujte zariadenie, ak nastane niektorá z nasledujúcich situácií:

- Ohrievač nedosahuje požadovanej teploty.
- Horák vydáva počas používania praskavý zvuk (pri zhasnutí horáka je ľahký hluk normálny).
- Cítite plyn v spojení s extrémne žltým sfarbením plameňov horáka.

18. Zostava regulátora/hadica plynovej bomby nesmie byť umiestnená v priestore, kde by o ňu ľudia mohli zakopnúť.
19. Akákoľvek ochranná časť zariadenia musí byť po vybratí nahradená pred jeho ďalším používaním.
20. Vždy buďte v dostatočnej vzdialenosti od vykurovacieho telesa. Kvôli teplotám, ktorých pri užívaní zariadenie dosahuje, by mohlo dôjsť k popáleniu.
21. Nenechávajte deti bez dohľadu v blízkosti zariadenia.
22. Nevešajte oblečenie ani iné horľavé veci na alebo v blízkosti ohrievača.
23. Plynovú bombu meňte v dostatočne vetranom prostredí v dostatočnej vzdialenosti od horľavých predmetov (sviečky, cigarety, iné horľavé predmety).
24. Skontrolujte, že regulátor je riadne zaistený podľa obrázka.
25. Dbajte, aby ventilačné otvory plynovej bomby vždy boli otvorené.
26. Po vypnutí zariadenia vždy uzavrite prívod plynu z bomby.
27. V prípade unikania plynu zariadenie vypnite, opatrne odpojte prívod plynu z bomby a zariadenie po vychladnutí skontrolujte.
28. Skontrolujte hadicu aspoň raz mesačne, zakaždým keď meníte plynovú bombu a keď zariadenie nebolo dlho používané. Ak vidíte známky prasklín, rozdelenia alebo iné poškodenie hadice, vymeňte ju za novú hadicu rovnakej dĺžky a kvality.
29. Zariadenie musí byť nainštalované v súlade s platnými nariadeniami.
30. Hadicu a regulátor napojte podľa tohto obrázku.

Umiestnenie ohrievača

- Toto zariadenie je určené pre vonkajšie použitie. Uistite sa teda, že pri prevádzke je zaistená adekvátna cirkulácia čerstvého vzduchu.
- Zariadenie vždy udržujte v dostatočnej vzdialenosti od horľavých materiálov (1 meter po stranách a 1 m od hornej časti zariadenia nahor).
- Zariadenie musí byť umiestnené na rovnom a stabilnom povrchu.
- Nikdy zariadenie neprevádzkujte v prítomnosti výbušných predmetov (napr. miesta, kde skladujete benzín alebo iné horľavé kvapaliny).

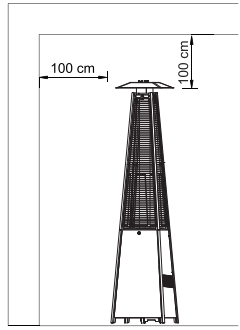

Plynové požiadavky

- S týmto zariadením používajte výhradne plynové bomby plnené propánom.
- Plynová bomba plnená butánom môže byť s týmto zariadením tiež použitá, ale iba so správnym regulátorom.
- Inštalácia a prevádzka zariadenia musí zodpovedať miestnym predpisom. V prípade, že takéto pravidlá chýbajú, dodržujte štandardné postupy pre skladovanie a manipuláciu s kvapalnými ropnými plynmi.
- Pomliaždená, zhrdzavená alebo poškodená plynová bomba môže byť nebezpečná a mala by byť skontrolovaná pre bezpečnosť použitia odborníkom. Nikdy nepoužívajte bombu s poškodeným pripojením ventilu.
- Plynová bomba musí byť nastavená tak, aby umožňovala odvod pár z valca.
- Nikdy k zariadeniu nepripájajte neregulovanú plynovú bombu.

Skúška tesnosti

- U plynového napojenia tohto zariadenia je vždy vykonaná skúška tesnosti dodávateľom pred odoslaním tovaru zákazníkovi. Avšak kompletná riadna skúška tesnosti musí byť vykonaná zákazníkom po inštalácii zariadenia. Pozor na možné poškodenie počas prepravy – pred použitím napojenie vždy dôkladne skontrolujte.
- Vytvorte si roztok z mydla a vody v pomere 1:2. Roztok môže byť aplikovaný pomocou rozprašovača, štetca alebo handričky. V prípade zlej tesnosti sa objavia bubliny.
- Zariadenie musí byť kontrolované s plnou plynovou bombou.
- Uistite sa, že bezpečnostný regulačný ventil je uvedený do pozície OFF.

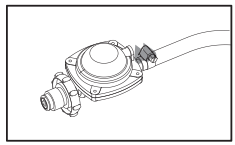

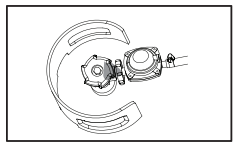

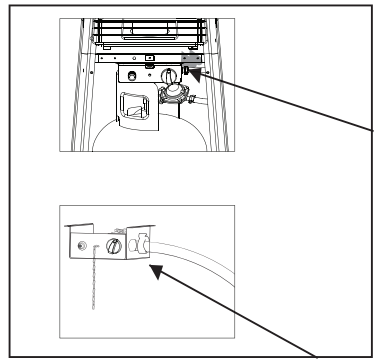

- Zapnite prívod plynu.
- V prípade úniku plynu vypnite prívod plynu. Utiahnite tesnenie, ktorým plyn unikal, znova zapnite prívod plynu a test opakujte.
- Nikdy pri vykonávaní skúšky tesnosti nefajčite.

Používanie a skladovanie

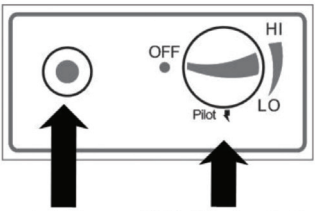

Zapnutie zariadenia

Upozornenie: Uistite sa, že sklenená trubica nebola počas prepravy poškodená.

1. Odskrutkujte tlačidlo spínača, vložte batériu AAA, utiahnite spínač.
2. Uistite sa, že regulačný gombík je v pozícii OFF.
3. Pripojte regulátor plynu na plynovú bombu.
4. Stlačte, otočte a držte regulačný gombík v pozícii PILOT po dobu 60 sekúnd. Počas toho stlačte tlačidlo zapaľovania – mal by sa objaviť pilotný plameň.
5. Akonáhle je PILOTNÝ PLAMEŇ stály, pustite regulačný gombík.
6. Regulačným gombíkom si nastavte požadovanú teplotu.

Dôležité:

- Ak zapínate zariadenie prvýkrát po pripojení na novú plynovú bombu, vzduch v hadici musí byť odstránený. Tento proces môže trvať niekoľko minút, pretože skvapalnený plyn je ťažší ako vzduch.
- Aby ste vzduch z hadice odstránili, stlačte a držte regulačný gombík v pozícii PILOT po dobu cca 3 minút.

Vypnutie zariadenia

1. Otočte regulačný gombík do pozície PILOT.
2. Stlačte a otočte ho do pozície OFF.
3. Regulátor plynu pripojený na plynovú bombu otočte do pozície OFF.

Skladovanie

- Vždy po vypnutí zariadenia otočte regulátor plynu do pozície OFF.
- Odpojte od zariadenia plynovú bombu, ak ho nepoužívate.
- Nikdy neskladujte plynovú bombu v nevetrateľných priestoroch.

Čistenie a údržba

- Utrite povrch zariadenia navlhčenou jemnou handričkou. Zariadenie nečistite pomocou horľavých či žieravých čistiacich prostriedkov.
- Pravidelne čistite zariadenie od nečistôt a hmyzu, aby ste ho udržali čisté a bezpečné pre ďalšie používanie.
- Pokiaľ zariadenie nepoužívate, použite jeho ochranný obal.

Konštrukcia a vlastnosti

- Prenosný záhradný / terasový ohrievač s priestorom na plynovú bombu.
- Vyrobené z hliníka a nerezovej ocele s práškovým nástrekom.
- Produkcia tepla zo zariadenia skrz sklenenú trubicu.

Špecifikácie

- Pre toto zariadenie je najvhodnejšie použiť propánovú bombu.
- Maximálny príkon: 13kW
- Minimálny príkon: 5kW
- Spotreba:

Technicke informacie:

Kategória zariadenia:	3+(28-30/37)		3B/P(30)	3B/P(50)	3B/P(37)
Typ plynu:	Bután	Propan	Bután, propán, ich zmes	Bután, propán, ich zmes	Bután, propán, ich zmes
Tlak plynu:	28 - 30 mbar	37 mbar	29 mbar	50 mbar	37 mbar
Výstupný tlak regulátora:	30 mbar	37 mba	29 mbar	50 mbar	37 mbar
Tabuľka vstrekovača					
Kategória zariadenia:	3+(28-30/37)		3B/P(30)	3B/P(50)	3B/P(37)
Typ plynu:	Butan	Propan	Bután, propán, ich zmes	Bután, propán, ich zmes	Bután, propán, ich zmesa
Tlak plynu:	28 - 30 mbar	37 mbar	29 mbar	50 mbar	37 mbar
Celkový tepelný príkon:		13 kW (bután: 945 g/h, propán: 928 g/h			
Veľkosť vstrekovača:	1,80 mm hlavný horák 0,18 mm pilotný horák			1,50 mm hlavný horák 0,18 mm pilotný horák	1,70 mm hlavný horák 0,18 mm pilotný horák
Značenie napr. 1,90 na vstrekovači znamená jeho veľkosť.				CE	0063/20

- Zostava hadice a regulátora musí zodpovedať miestnym štandardným predpisom.
- Výstupný tlak regulátora by mal zodpovedať zodpovedajúcej kategórii plynu v tabuľke vstrekovača.
- Zariadenie vyžaduje hadicu s dĺžkou minimálne 0,5 m.

Riešenie problémov

Problém	Možná příčina	Navrhované riešenie
Pilot sa nerozsvieti	• Zavretý prívod plynu • Prázdna plynová bomba • Vzduch v stĺpiku/hadici • Uvolnené tesnenie	• Otvorte ho • Vymeňte ju • Odtráňte ho • Skontrolujte všetky tesnenia
Pilot nevydrží zapnutý	• Nečistoty okolo pilota • Uvolnené spoje • Zlý termočlánok • Únik plynu v stĺpiku • Malý tlak	• Očistite jeho okolie • Skontrolujte spoje/ tesnenie • Vymeňte ho • Skontrolujte spoje/ tesnenie • Takmer prázdna nádoba, doplňte/vymeňte ju
Nerozhorí sa horák	• Malý tlak • Zavretý ventil • Zlý termočlánok • Upchatý prívod plynu	• Takmer prázdna nádoba, doplňte/vymeňte ju • Otvorte ho • Vymeňte ho • Vyčistite ho

Slovenská verzia návodu je presným prekladom originálneho návodu výrobcu.
Fotografie použité v návode sú len ilustračné a nemusia sa presne zhodovat s výrobkom.

HU

Köszönjük, hogy megvásárolta termékünket.

Használat előtt kérjük olvassa el a használati útmutatót.

Leírás és specifikáció

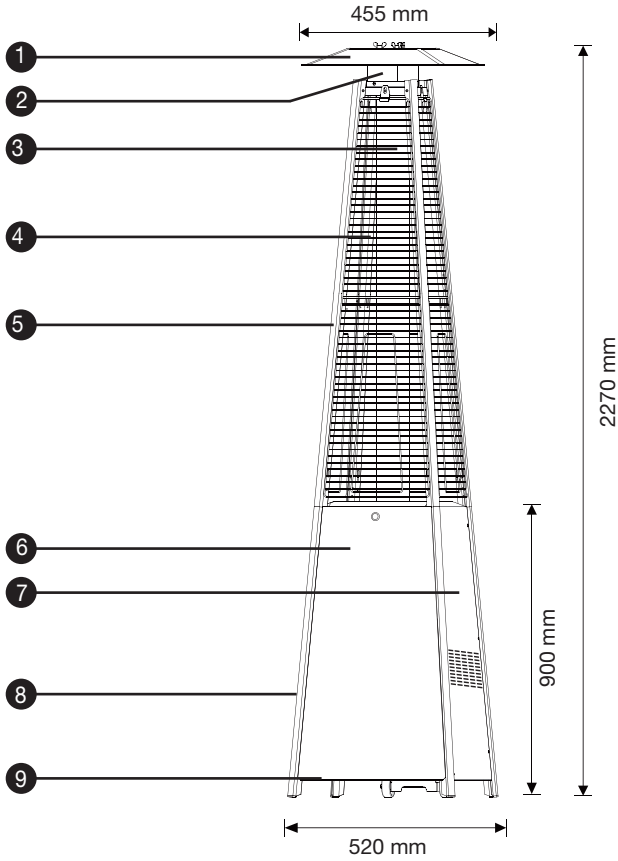

1. Reflektor
2. Felső borítás
3. Üveg cső
4. Védőborítás
5. Felső támasz
6. Előlap
7. Oldalsó panelek
8. Alsó támaszték
9. Alsó lemez/panel

Figyelmeztetés:

1. Amennyiben gáz szagot érez:
   - Kapcsolja ki a berendezés gázellátását.
   - Ha tűz keletkezik, oltsa el.
   - Ha továbbra is gáz szagot érez, vegye fel a kapcsolatot a gázszolgáltatójával vagy a tűzoltókkal.
2. Ne tároljon gyúlékony anyagokat vagy nem csatlakoztatott gázpalackot a készülék közelében.
3. A készüléket csak szabadban, vagy megfelelően szellőző helyen használja (a terület legalább 25% legyen nyitott).
4. A helytelen telepítés, beállítás, módosítás, szervizelés vagy karbantartás személyi sérülést vagy anyagi kárt okozhat. A berendezés telepítése vagy javítása előtt gondosan olvassa el a telepítési, kezelési és karbantartási utasításokat.

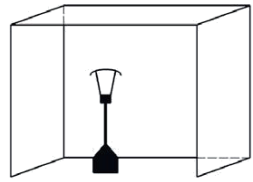

5. A berendezés csak összeszerelt állapotban működik, a gázpalackot a hatályos előírásoknak megfelelően kell tárolni.
6. Ne takarja le a gázpalack fedelének a szellőzőnyílásait.
7. Ne mozgassa a készüléket működés közben.
8. Az eszköz mozgatása előtt zárja le a gázpalack szelepét vagy a készülés szabályzóját.
9. A gázcsövet az előírt határidőn belül ki kell cserélni.
10. Csak a gyártó által megadott típusú gázt és palackot használjon.
11. A gázpalacknak meg kell felelnie a következő súlytartománynak: 11-13 kg.
12. Erős szél esetén különös figyelmet kell fordítani a készülék elhajlásának.
13. A készülék injektora nem távolítható el. Tilos ezt az eszközt bármilyen módon átalakítani.
14. Ne csatlakoztassa a gázszivattyút közvetlenül a készülékhez szabályozó nélkül. Csak az utasításokban megadott típusú gázt és gázpalackot használjon.
    - Az I3B/P kategóriába tartozó bután/propán (30) esetében használjon 30 mbar szabályozót.
    - Butánhoz használjon 30 mbar I3+ kategóriájú szabályozót (28-30/37)
    - Használjon 37 mbar-os szabályozót az I3+ kategóriájú propánhoz (28-30/37)
    - Az I3B/P (50) kategóriájú bután/propán kategóriához használjon 50 mbar szabályozót.

Biztonsági utasítások

1. Ne használja a készüléket zárt térben. Ez személyi sérülést vagy anyagi károkat okozhat.
2. A készüléket nem szabadidő- járművekre és/vagy hajókra tervezték.
3. A helytelen telepítés, beállítás, módosítás, szervizelés vagy karbantartás személyi sérülést vagy anyagi kárt okozhat.
4. Ne próbálja meg semmilyen módon módosítani az eszközt.
5. Ne cserélje ki a vezérlőt a gyártótól eltérő típusra.
6. A hősugárzóban ne tároljon és ne használjon benzint vagy más gyúlékony gázokat vagy folyadékokat.
7. A teljes gázrendszert, a tömlőket, a szabályozót és a gyújtóégetőt az első használat előtt, majd évente egyszer ellenőrizni kell gázszivárgás vagy sérülés szempontjából.
8. Minden szivárgási tesztet szappanos oldattal kell végrehajtani. Soha ne használjon nyílt lángot a szivárgások ellenőrzésére.
9. Ha gázszagot érez, azonnal kapcsolja ki a gázszelepet és a palackot. Ha szivárgás van

a tömlő/vezérlő csatlakozásában: húzza meg a csatlakozást, és végezzen újabb szivárgás tesztet. Ha továbbra is buborékok jelennek meg, cserélje ki a tömlőt. Ha szivárgás van a szabályozó/henger csatlakozásában: válassza le, csatlakoztassa újra és végezzen újabb szivárgásellenőrzést. Ha több kísérlet után is buborékokat lát, a henger szelepe hibás – cserélje ki.

10. Ne mozgassa a készüléket működés közben.
11. Kikapcsolás után ne mozgassa a készüléket, amíg az ki nem hűlt.
12. Tartsa a palack szellőzőnyílásait törmelékektől mentesen.
13. Ne fesse le az égő burkolatát, a kezelőpanelt vagy a reflektor felső fedelét.
14. A fűtés vezérlő/kezelő alkatrészeit, az égőt és a levegő cirkulációs járatait tisztán kell tartani.
15. Rendszeresen tisztítsa a készüléket.
16. Kapcsolja ki a gázpalackot amikor a készülék nem működik.
17. Kapcsolja ki és azonnal ellenőrizze a készüléket, ha a következő helyzetek valamelyike bekövetkezik:
    - A fűtés nem éri el a kívánt hőmérsékletet.
    - Az égő használat közben pattogó hangot ad (enyhe zaj normális, amikor az égő kialszik).
    - Gázt érez az égő lángjainak rendkívül sárga színével együtt.
18. A gázszivattyú szabályozó/tömlőszerelvény nem helyezhető el olyan helyen, ahol az emberek áteshetnek rajta
19. A készülék minden védőrészét az újbóli használat előtt ki kell cserélni.
20. Mindig legyen megfelelő távolságban a hősugárzótól. A készülék használatakor elért hőmérséklet miatt égési sérülések léphetnek fel.
21. Felügyelet nélkül ne hagyjon gyermeket a készülék közelében.
22. Ne akasszon ruhát vagy más gyúlékony tárgyat a hősugárzóra vagy annak a közelében.
23. A gázpalackot megfelelően szellőző környezetben cserélje ki, megfelelő távolságra a gyúlékony tárgyaktól (gyertyák, cigaretták, egyéb gyúlékony tárgyak).
24. Ellenőrizze, hogy a vezérlő megfelelően van-e rögzítve az ábra szerint.
25. Ügyeljen arra, hogy a gázpalack szellőzőnyílásai mindig nyitva legyenek.
26. A készülék kikapcsolása után mindig zárja le a gázellátást a palackról.
27. Gázszivárgás esetén kapcsolja ki a készüléket, gondosan válassza le a gázellátást a palackról, és miután lehűlt, ellenőrizze az eszközt.
28. Ellenőrizze a tömlőt havonta legalább egyszer, minden alkalommal, amikor lecseréli a gázpalackot, és amikor a készüléket hosszú ideig nem használják. Ha repedéseket, hasadásokat vagy egyéb sérüléseket észlel a tömlőben, cserélje ki egy új, azonos hosszúságú és minőségű tömlőre.
29. A készüléket a hatályos előírásoknak megfelelően kell összeszerelni.
30. Csatlakoztassa a tömlőt és a szabályozót az ábra szerint.

A hősugárzó elhelyezése

- Ez a készülék kültéri használatra készült. Ezért ügyeljen arra, hogy működés közben megfelelő mennyiségű friss levegő legyen.
- A készüléket mindig tartsa megfelelő távolságban a gyúlékony anyagoktól (1 méter az oldalain és 1 m a készülék tetejétől felfelé).
- A készüléket sík és stabil felületre kell helyezni.
- Soha ne használja a készüléket robbanásveszélyes tárgyak közelében (pl. benzin vagy más gyúlékony folyadékok tárolására szolgáló helyen).

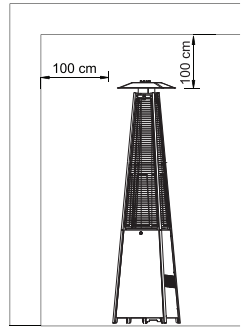

Gáz elvárások

Csak propánnal töltött gázpalackokat használjon ezzel a készülékkel.

Butánnal töltött gázpalack szintén használható ezzel a készülékkel, de csak megfelelő szabályozóval.

A készülék telepítésének és üzemeltetésének meg kell felelnie a helyi előírásoknak. Ilyen előírások hiányában kövesse a cseppfolyósított gázok tárolására és kezelésére vonatkozó szokásos eljárásokat.

A megnyomódott, rozsdás vagy megrongálódott gázpalack veszélyes lehet, és szakembernek kell ellenőriznie a biztonságát. Soha ne használjon sérült szelepcsatlakozóval ellátott palackot.

A gázszivattyút úgy kell beállítani, hogy a gőzök távozhassanak a palackból.

Soha ne csatlakoztasson szabályozatlan gázszivattyút a készülékhez.

Szivárgási teszt

Ennek az eszköznek a gázcsatlakozásához a beszállító mindig szivárgásvizsgálatot hajt végre, mielőtt az árut elküldi az ügyfélnek. A berendezés telepítése után azonban az ügyfélnek teljes, megfelelő szivárgásvizsgálatot kell végeznie. Szállítás közben vigyázzon az esetleges sérülésekre – használat előtt mindig alaposan ellenőrizze a csatlakozást.

- Készítsen 1:2 arányú szappan és víz oldatot. Az oldat spray-vel, ecsettel vagy ronggyal alkalmazható. Gyenge tömítés esetén buborékok jelennek meg.
- A készüléket teljes gázszivattyúval kell ellenőrizni.
- Győződjön meg arról, hogy a biztonsági szabályozó szelep OFF állásba van állítva.

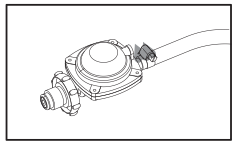

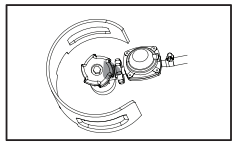

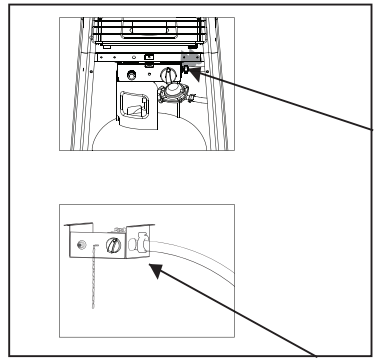

- Kapcsolja be a gázellátást.
- Gázszivárgás esetén kapcsolja ki a gázellátást. Húzza meg a gázszivárgást, kapcsolja be újra a gázt és ismételje meg a tesztet.
- Soha ne dohányozzon, amikor szivárgási tesztet végez.

Használat és tárolás

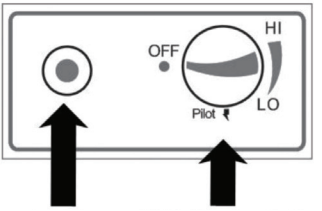

gyújtás vezérlőgomb

A készülék bekapcsolása

Vigyázat: Ügyeljen arra, hogy szállítás közben ne sérüljön meg az üvegcső.

1. Csavarja ki a kapcsológombot, helyezze be az AAA elemet, húzza meg a kapcsolót.
2. Ellenőrizze, hogy a vezérlőgomb OFF állásban van-e.
3. Csatlakoztassa a gázszabályozót a gázszivattyúhoz.
4. Nyomja meg, forgassa és tartsa 60 másodpercig a vezérlőgombot PILOT helyzetben. Ennek során nyomja meg a gyújtás gombot - jelző lángnak kell megjelennie.
5. Amint a PILOT láng stabil, engedje el a vezérlőgombot.
6. Állítsa be a kívánt hőmérsékletet a vezérlőgombbal.

Fontos:

- Ha egy új gázszivattyúhoz való csatlakozás után először kapcsolja be a készüléket, akkor a tömlőben lévő levegőt el kell távolítani. Ez a folyamat néhány percet vehet igénybe, mert a cseppfolyósított gáz nehezebb, mint a levegő.
- A levegő eltávolításához a tömlőből tartsa nyomva a vezérlőgombot PILOT helyzetben körülbelül 3 percig.

A készülék kikapcsolása

1. Forgassa a vezérlőgombot PILOT állásba.
2. Nyomja meg és fordítsa OFF állásba.
3. Fordítsa a gázszivattyúhoz kapcsolt gázszabályozót OFF állásba.

Tárolás

- A készülék kikapcsolása után mindig fordítsa a szelepet OFF állásba.
- Ha nem használja, válassza le a gázszivattyút a készülékről.
- Soha ne tároljon gázbombát szellőztetetlen helyen.

Tisztítás és karbantartás

- Törölje le a készülék felületét nedves, puha ruhával. Ne tisztítsa a készüléket gyúlékony vagy maró tisztítószerekkel.
- Rendszeresen tisztítsa meg a készüléket a szennyeződésektől és a rovaroktól, hogy tiszta és biztonságos legyen a további használat érdekében.
- Használjon védőtakarót, ha nem használja a készüléket.

Konstrukció és tulajdonságok

- Hordozható kerti/ terasz hősugárzó gázpalackkal
- Porszórt alumíniumból és rozsdamentes acélból készült.
- A készülék üvegcsövön keresztül termeli a hőt.

Specifikáció

- A legjobb, ha ehhez a készülékhez propán palackot használ.
- Maximális teljesítmény: 13 kw
- Minimális teljesítmény: 5 kw
- Fogyasztás:

Szczegóły techniczne:

Termék kategóriája	3+(28-30/37)		3B/P(30)	3B/P(50)	3B/P(37)
Gáz típusa:	Butan	Propan	Butan, propan, ich mieszanka	Butan, propan, ich mieszanka	Butan, propan, ich mieszanka
Ciśnienie gazu:	28 - 30 mbar	37 mbar	29 mbar	50 mbar	37 mbar
Ciśnienie wyjściowe regulatora:	30 mbar	37 mba	29 mbar	50 mbar	37 mbar
Tabela wtryskiwacza					
Termék kategóriája:	3+(28-30/37)		3B/P(30)	3B/P(50)	3B/P(37)
Typ gazu:	Butan	Propan	Butan, propan, ich mieszanka	Butan, propan, ich mieszanka	Butan, propan, ich mieszanka
Ciśnienie gazu:	28 - 30 mbar	37 mbar	29 mbar	50 mbar	37 mbar
Całkowita moc cieplna:		13 kW (butan: 945 g/h, propan: 928 g/h			
Wymiary wtryskiwacza	1,80 mm palnik główny 0,18 mm palnik pilotowy			1,50 mm palnik główny 0,18 mm palnik pilotowy	1,70 mm palnik główny 0,18 mm palnik pilotowy
Oznaczenie np. 1,90 na wtryskiwaczu oznacza jego wielkość.				CE	0063/20

- A megfelelő szabályozó használatát a kimeneti nyomástól függően a fenti táblázat ismerteti.
- A tömlőnek és a szabályozó szerelvénynek meg kell felelnie a helyi szabvány előírásainak.
- A szabályozó kimeneti nyomásának meg kell felelnie a befecskendező táblázat megfelelő gázkategóriájának.
- A készülékhez legalább 0,5 m hosszú tömlő szükséges.

Problémák és megoldások

Probléma	Lehetséges ok	Megoldóas
A hősugárzó nem világít	• A gázellátás el van zárva • Üres gázpalack • Levegő a palackban/ tömlőben • Laza tömítés	• Nyissa meg • Cserélje ki • Távolítsa el • Ellenőrizze az összes tömítést
A hősugárzó nem marad bekapcsolva	• Piszok a hősugárzó körül • Meglazult kapcsolódási pontok • Rossz hőelem • Gázszivárgás • Kis nyomás	• Ellenőrizze őket • Cserélje ki • Ellenőrizze a tömítéseket • Majdnem üres gázpalack, cserélje ki
Az égő nem gyullad ki	• Kis nyomás • A szelep zárva van • Rossz hőelem • Eldugult gázellátás	• Majdnem üres gázpalack, cserélje ki • Nyissa ki • Cserélje ki • Tisztítsa ki

A magyar használati utasítás a gyártótól kapott verzió pontos fordítása.

A kézikönyvben használt fényképek csak illusztrációk, nem egyeznek meg pontosan a termékkel.

PL

Dziękujemy za zakup naszego produktu.

Przed użyciem prosimy starannie przeczytać tę instrukcję.

Opis a specyfikacja

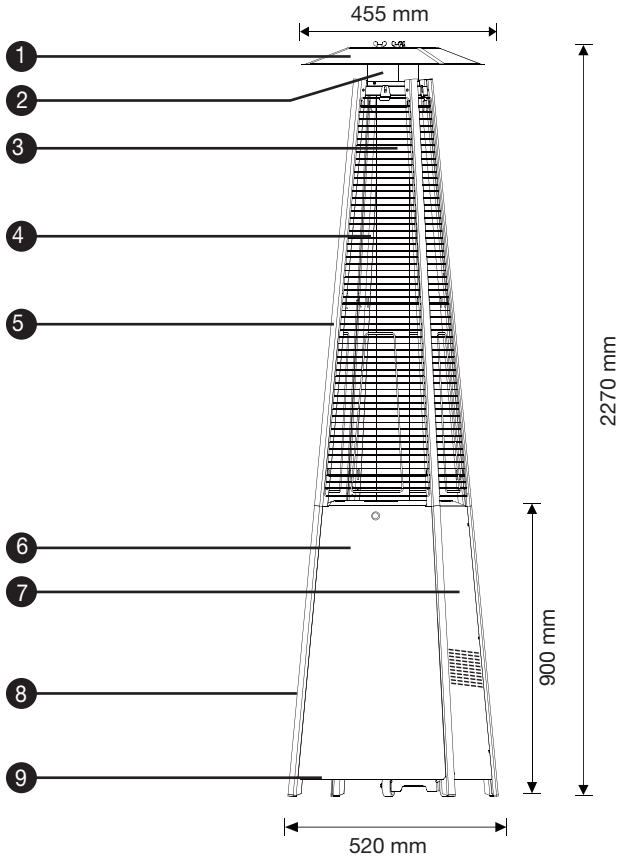

1. Reflektor
2. Komplet płyty górnej
3. Rurka szklana
4. Osłona ochronna
5. Podpórka górna
6. Panel przedni
7. Panel boczny
8. Podpórka dolna
9. Płyta dolna/panel

Ostrzeżenie

1. Jeśli czujesz ulatniający się gaz:
   - Odłącz dopływ gazu do urządzenia.
   - W razie powstania pożaru, zgaś go.
   - Jeśli nadal czujesz gaz, skontaktuj się z dystrybutorem gazu lub strażą pożarną.
2. Nie wolno przechowywać w pobliżu urządzenia żadnych materiałów zapalnych ani też niepodłączonej butli z gazem.
3. Urządzenie używaj wyłącznie pod gołym niebem lub w dostatecznie wentylowanym pomieszczeniu (tj. co najmniej 25% otwartej przestrzeni).

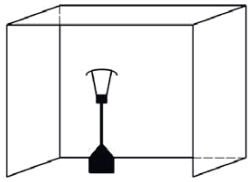

4. Niewłaściwa instalacja, regulacja, modyfikacja, serwis lub konserwacja może być przyczyną urazów lub spowodować uszkodzenie mienia. Przeczytać dokładnie instrukcje instalacji, eksploatacji i konserwacji przed instalacją lub naprawą niniejszego urządzenia.
5. Niniejsze urządzenie musi zostać zainstalowane, natomiast butla z gazem zmagazynowana zgodnie z obowiązującymi przepisami.
6. Nie zasłaniaj otworów wentylacyjnych pokrywy butli.
7. Nie przesuwaj urządzenia w trakcie jego działania.
8. Przed rozpoczęciem przesuwania urządzenia zamknij zawór znajdujący się na butli gazowej lub odłącz regulator gazu.
9. Wąż gazowy musi zostać wymieniony w trakcie przepisowego okresu.
10. Używaj jedynie jednego typu gazu oraz typu butli określonych przez producenta.
11. Butla gazowa do tego urządzenia musi spełniać następujący zakres masy: 11-13 kg.
12. W przypadku silnego wiatru należy zwrócić szczególną uwagę na przechylenie urządzenia.
13. Iniektor (wtryskiwacz) znajdujący się w tym urządzeniu nie jest zdejmowany. Zabrania się zmieniać jedno ciśnienie gazu w tym urządzeniu na inne.
14. Nie podłączać butli gazowej bezpośrednio do urządzenia bez regulatora. Używać jedynie typ gazu oraz butli podanych w zaleceniach.
    - Dla propanu/butanu w kategorii I3B/P (30) użyj regulatora 30 mbar.
    - Dla butanu użyj regulatora 30mbar kategorii I3 + (28-30/37).
    - Użyj regulatora 37 mbar dla propan-butanu kategorii I3 + (28-30/37).
    - Dla kategorii butan/propan w kategorii I3B/P (50) użyj regulatora 50 mbar.

Instrukcje bezpieczeństwa

1. Nie używać urządzenia w pomieszczeniach. Mogłoby to spowodować urazy lub uszkodzenie Twojego mienia.
2. Urządzenie nie jest przeznaczone do instalacji na pojazdach rekreacyjnych i/lub łodziach.
3. Niewłaściwa instalacja, regulacja, modyfikacja, serwis lub konserwacja może być przyczyną urazów lub spowodować uszkodzenie mienia.
4. Nie wolno w żaden sposób próbować modyfikować tego urządzenia.
5. Nie zastępuj regulatora innym typem aniżeli zalecanym przez producenta.
6. W ogrzewaczu nie przechowuj i nie używaj benzyny ani innych łatwopalnych par lub cieczy.
7. Cały system gazowy, węże, regulator i palnik zapłonowy należy sprawdzić przed pierwszym użyciem, a następnie kontroluj raz w roku pod kątem ulatniania się gazu lub uszkodzenia.

8. Wszystkie próby szczelność należy wykonywać z roztworem mydła. Do kontroli szczelności nigdy nie wolno używać otwartego ognia.
9. Jeśli czujesz ulatniający się gaz, natychmiast wyłącz zawór gazu i zawór butli. Jeśli jest nieszczelny wąż/przyłącze regulatora: dokręć przyłącze i wykonaj kolejną próbę szczelności. Jeśli pęcherzyki nadal się pojawiają, wymień wąż. Jeśli jest nieszczelne przyłącze regulatora/butli gazowej: odłącz je, podłącz ponownie i wykonaj następną kontrolę szczelności. Jeśli nadal widzisz pęcherzyki nawet po kilku próbach, zawór butli jest wadliwy – wymień go.
10. Nie przesuwaj urządzenia w trakcie jego działania.
11. Po wyłączeniu urządzenia nie wolno nim przesuwać zanim się nie ochłodzi.
12. Otwory wentylacyjne butli utrzymuj drożne i bez zabrudzeń.
13. Nie wolno malować farbą osłony palnika, panelu sterowania ani też osłony zewnętrznej reflektora.
14. Elementy sterowania/kontroli, palnik i kanały cyrkulacji powietrza nagrzewnicy muszą być utrzymywane w czystości.
15. Regularnie czyść urządzenie.
16. Zamknij zawór butli gazowej, jeśli urządzenie nie pracuje.
17. Natychmiast wyłącz i skontroluj urządzenie w razie, gdy wystąpi jedna z następujących sytuacji:
    - Ogrzewacz nie osiąga wymaganej temperatury.
    - W trakcie eksploatacji palnik wydaje trzaskający dźwięk (gdy palnik gaśnie rzeczą normalną jest lekki huk).
    - Czujesz gaz w związku z nadmiernie żółtym zabarwieniem palnika.
18. Komplet regulatora/węża butli gazowej nie może znajdować się w miejscu, w którym ktoś mógłby się o nią potknąć.
19. Jakakolwiek część zabezpieczająca musi zostać wymieniona po jej wyjęciu przed dalszym użyciem.
20. Zawsze zachowaj odpowiedni odstęp od ogrzewacza. Ze względu na temperatury, które urządzenie osiąga niewielkie odstępy mogłyby spowodować poparzenia.
21. Nie pozostawiaj dzieci bez nadzoru w pobliżu urządzenia.
22. Nie wieszaj odzieży ani zapalnych rzeczy na lub w pobliżu ogrzewacza.
23. Butlę z gazem wymieniaj w odpowiednio wentylowanym środowisku oraz w dostatecznej odległości od łatwopalnych przedmiotów (świeczki, papierosy inne łatwopalne przedmioty).
24. Skontroluj, czy regulator został należycie zabezpieczony tak, jak na rysunku.
25. Pamiętaj, aby otwory wentylacyjne butli gazowej były zawsze otwarte.
26. Po wyłączeniu urządzenia zawsze zamknij doprowadzenie gazu z butli.
27. W przypadku ulatniania się gazu wyłącz urządzenie, ostrożnie odłącz doprowadzenie gazu z butli i po ostygnięciu skontroluj urządzenie.
28. Kontroluj wąż co najmniej raz w miesiącu, przy każdej wymianie butli oraz jeśli urządzenie nie było od dawna eksploatowane. Jeśli widzisz oznaki pęknięć, rozstępów lub innego rodzaju uszkodzenie węża, wymień go za nowy wąż tej samej długości i jakości.

29. Niniejsze urządzenie musi zostać zainstalowane zgodnie z obowiązującymi przepisami.
30. Podłącz wąż oraz regulator zgodnie z tym rysunkiem.

Umieszczenie ogrzewacza

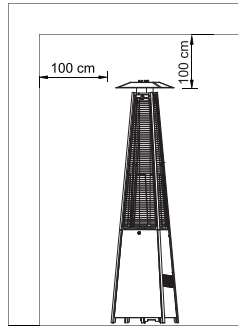

Tylko do użytku na wolnym powietrzu. Upewnij się, że podczas eksploatacji została zapewniona odpowiednia cyrkulacja świeżego powietrza.

Urządzenie zawsze trzymać w dostatecznej odległości od łatwopalnych materiałów (1 metr po bokach oraz 1 metr od górnej części urządzenia w górę).

Urządzenie musi zostać umieszczone na równym i stabilnym podłożu.

Nigdy nie eksploatować urządzenia w obecności przedmiotów wybuchowych (np. miejsc, w których jest przechowywana benzyna i inne łatwopalne ciecze.

Wymagania dotyczące gazu

Z niniejszym urządzeniem używaj wyłącznie butle gazowe napełniane propanem.

Butla gazowa napełniana butanem może być również użyta z tym urządzeniem, ale jedynie z właściwym regulatorem.

Instalacja oraz eksploatacja muszą odpowiadać miejscowym przepisom. W razie braku takich przepisów przestrzegać standardowych procedur w przypadku przechowywania i manipulowania skroplonymi gazami ropopochodnymi.

Obtłuczona, zardzewiała lub uszkodzona butla gazowa może być niebezpieczna i powinna zostać skontrolowana w celu bezpiecznego zastosowania przez specjalistę. Nigdy nie używaj butli wraz z uszkodzonym przyłączem zaworu.

Butla gazowa powinna zostać ustawiona w taki sposób, aby umożliwiała odprowadzanie oparów.

Do urządzenia nigdy nie podłączać butli gazowej bez regulacji.

Próba szczelności

W trakcie podłączania tego urządzenia dostawca przed wysyłką towaru do klienta wykonuje próbę szczelności. Niemniej po zainstalowaniu urządzenia przez klienta należy przeprowadzić kompletną i prawidłową próbę szczelności. Uwaga na możliwość uszkodzenia w trakcie transportu – przed użyciem zawsze dokładnie skontroluj podłączenie.

- Przygotuj roztwór wody z mydłem w stosunku 1:2. Roztwór można zaaplikować przy użyciu rozpraszacza, pędzla lub szmatki. W razie nieszczelności pojawią się pęcherzyki.
- Urządzenie należy kontrolować wraz z pełną butla gazową.
- Upewnij się, że zabezpieczający zawór regulacyjny znajduje się w położeniu OFF.
- Włącz dopływ gazu.

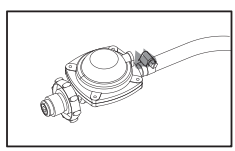

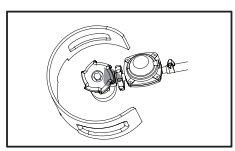

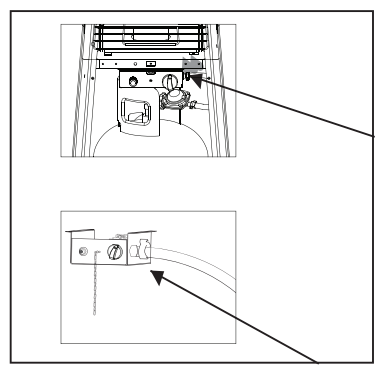

- W przypadku ulatniania się gazu wyłącz dopływ gazu. Dokręć uszczelkę, przez którą gaz ulatniał się, włącz ponownie dopływ gazu i powtórz test.
- Podczas wykonywania próby nie wolno palić.

Sposób używania i przechowywania

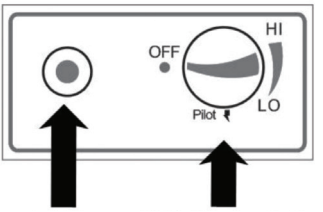

zapalanie pokrętło regulacji

Włączanie urządzenia

Ostrzeżenie: Upewnij się, że w trakcie transportu nie została uszkodzona szklana rurka.

1. Odkręć przycisk włącznika, włóż baterię AAA, dokręć włącznik.
2. Upewnij się, że pokrętło regulacyjne znajduje się w położeniu OFF.
3. Podłącz regulator gazu do butli z gazem.
4. Naciśnij, obróć i przytrzymaj pokrętło regulacyjne w pozycji PILOT przez 60 sekund.
   W trakcie tego kroku nacisnąć przycisk zapalania – powinien pojawić się płomień pilotowy (próbny).
5. Jeśli PŁOMIEŃ PILOTOWY ustali się, puść pokrętło regulacyjne.
6. Pokrętłem regulacyjnym ustawisz żądaną temperaturę.

Ważne:

- Jeśli włączasz urządzenie po raz pierwszy po podłączeniu nowej butli, musi zostać usunięte powietrze z węża. Ten proces może trwać kilka minut, ponieważ skroplony gaz jest cięższy od powietrza.
- Aby móc usunąć powietrze z węża naciśnij i przytrzymaj pokrętło regulacyjne w pozycji PILOT przez 3 minuty.

Sposób wyłączania urządzenia

1. Odkręć pokrętło regulacyjne w położenie PILOT.
2. Naciśnij i obróć je do pozycji OFF.
3. Obróć regulator gazu podłączony do butli z gazem w położenie OFF.

Sposób przechowywania

Zawsze po wyłączeniu urządzenia obróć regulator gazu w położenie OFF.

- Odłącz od urządzenia butlę z gazem, o ile nie jest używana.
- Nigdy nie przechowuj butli z gazem w niewentylowanych pomieszczeniach.

Sposób czyszczenia i konserwacji

- Wyczyść powierzchnię urządzenia zwilżoną delikatną szmatką. Nie wolno czyścić urządzenia za pomocą środków łatwopalnych lub żrących.
- Aby zachować czyste urządzenie i bezpieczne dla dalszego używania należy regularnie czyścić urządzenie z zabrudzeń i owadów.
- Jeśli nie używasz urządzenia, wykorzystaj jego opakowanie ochronne.

Konstrukcja i właściwości

- Przenośny ogrodowy/tarasowy ogrzewacz z miejscem na butlę z gazem
- Wykonano z aluminium i stali nierdzewnej wykończonej farbą proszkową.
- Produkcja ciepła z urządzenia poprzez szklaną rurkę.

Specyfikacja

- Do tego urządzenia najlepiej użyć butlę z propanem.
- Moc maksymalna: 13kW
- Moc minimalna: 5kW
- Zużycie:

Szczegóły techniczne:

Kategoria urządzenia	3+(28-30/37)		3B/P(30)	3B/P(50)	3B/P(37)
Typ gazu:	Butan	Propan	Butan, propan, ich mieszanka	Butan, propan, ich mieszanka	Butan, propan, ich mieszanka
Ciśnienie gazu:	28 - 30 mbar	37 mbar	29 mbar	50 mbar	37 mbar
Ciśnienie wyjściowe regulatora:	30 mbar	37 mba	29 mbar	50 mbar	37 mbar
Tabela wtryskiwacza					
Kategoria urządzenia:	3+(28-30/37)		3B/P(30)	3B/P(50)	3B/P(37)
Typ gazu:	Butan	Propan	Butan, propan, ich mieszanka	Butan, propan, ich mieszanka	Butan, propan, ich mieszanka
Ciśnienie gazu:	28 - 30 mbar	37 mbar	29 mbar	50 mbar	37 mbar
Całkowita moc cieplna:		13 kW (butan: 945 g/h, propan: 928 g/h			
Wymiary wtryskiwacza	1,80 mm palnik główny 0,18 mm palnik pilotowy			1,50 mm palnik główny 0,18 mm palnik pilotowy	1,70 mm palnik główny 0,18 mm palnik pilotowy
Oznaczenie np. 1,90 na wtryskiwaczu oznacza jego wielkość.				CE	0063/20

- Zastosowanie poprawnego regulatora w związku z ciśnieniem wyjściowym wyjaśniono w powyższej tabeli.
- Zestaw węża i regulatora musi odpowiadać lokalnym standardowym przepisom.
- Ciśnienie wyjściowe regulatora powinno odpowiadać danej kategorii gazu w tabeli wtryskiwacza.
- Do urządzenia jest potrzebny wąż o długości minimalnej 0,5 m.

Sposób rozwiązywania problemów

Problem	Potencjalna przyczyna	Proponowane rozwiązanie
Pilot nie zaświeci się	• Zamknięty dopływ gazu • Pusta butla z gazem • Powietrze w kolumnie/ wężu • Poluzuj uszczelkę	• Otwórz go • Wymień • Usuń ją • Sprawdź wszystkie uszczelki
Pilot wyłącza się	• Zabrudzenia wokół pilota • Poluzowane złącza • Zły termoelement • Ulatniający się gaz w kolumnie • Niskie ciśnienie	• Wyczyść jego otoczenie • Sprawdź złącza/uszczelki • Wymień go • Sprawdź złącza/uszczelki • Prawie pusty zbiornik, uzupełnij go/wymień go
Nie zapala się palnik	• Niskie ciśnienie • Zamknij zawór • Zły termoelement • Zatkany dopływ gazu	• Prawie pusty zbiornik, uzupełnij go/wymień go • Otwórz go • Wymień go • Wyczyść go

Polska wersja językowa instrukcji jest dokładnym tłumaczeniem oryginalnej instrukcji producenta.

Zdjęcia wykorzystane w tym podręczniku są jedynie ilustracją i mogą nie odwzorowywać dokładnie produktu.

Installation
Montage
Montáž
Összeszerelés
Montaż

Parts list \ Teileliste \ Seznam dílů \ Zoznam dielov \ Alkatrész lista \ Wykaz części

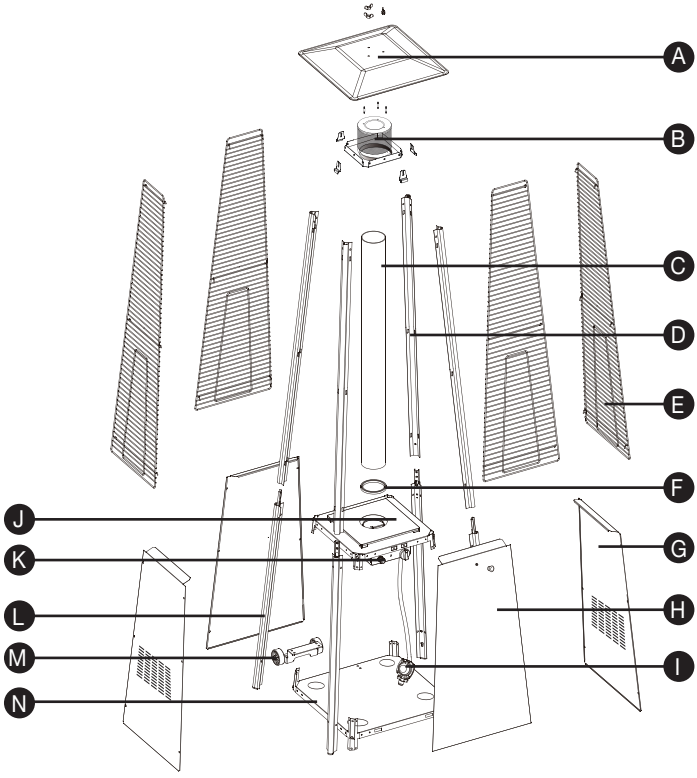

Assembly

You will need:

- Screwdriver
- Spray bottle of soap solution for leakage test

Zusammenbau

Sie werden folgendes brauchen:

- Schraubenschlüssel
- Sprühflasche und Seifenlösung für die Dichtheitsprüfung

Sestavení

Budete potřebovat:

- Šroubovák
- Rozprašovač a mýdlový roztok pro test těsnosti

Zostavenie

Budete potrebovať:

- Skrutkovač
- Rozprašovač a mydlový roztok pre test tesnosti

Összeszerelés

Szüksége lesz:

- Csavarhúzóra
- Spray és szappanoldat a szivárgásvizsgálathoz

Sposób montażu

Potrzebne będzie:

- Śrubokręt
- Rozpraszacz i roztwór mydła do badania szczelności

A	Reflector	1x	G	Side panel	3x
	Reflektor			Seitenteil	
	Reflektor			Boční panel	
	Reflektor			Bočný panel	
	Reflektor			Oldalsó panel	
	Reflektor			Panel boczny	
B	Top plate assy	1x	H	Front panel	1x
	Oberteil			Vorderteil	
	Sestava horní desky			Přední panel	
	Zostava hornej dosky			Predný panel	
	Felső borítás			Elülső panel	
	Komplet płyty górnej			Panel przedni	
C	Glass tube	1x	I	Gas hose and regulator	1x
	Glasrohr			Gasschlauch und Regler	
	Skleněná trubice			Plynová hadice a regulátor	
	Sklenená trubica			Plynová hadica a regulátor	
	Üveg cső			Gáztömlő és szabályozó	
	Rurka szklana			Wąż gazowy i regulator	
D	Upper support	4x	J	Middle plate	1x
	Obere Stütze			Mittelteil	
	Horní podpora			Střední plát/panel	
	Horná podpora			Stredný plát/panel	
	Felső támasz			Középső lap/panel	
	Podpórka górna			Płyta/panel środkowy	
E	Protective guard	4x	K	Control box assy	1x
	Schutzhülle			Steuerkasten	
	Ochranný kryt			Sestava ovládací skříňky	
	Ochranný kryt			Zostava ovládacej skrinky	
	Védőborítás			Vezérlődoboz szerelvény	
	Osłona ochronna			Zestaw szafki sterującej	
F	Black silicone ring	1x	L	Lower support	4x
	Schwarzer Silikonring			Untere Stütze	
	Černý silikonový kroužek			Spodní podpora	
	Čierny silikónový krúžok			Spodná podpora	
	Fekete szilikon gyűrű			Alsó támasz	
	Czarny sylikonowy pierścień			Podpórka dolna	

M	Wheel assembly	1x	N	Bottom plate	1x
	Rollen			Bodenplatte/Paneel	
	Sestava koleček			Spodní plát/panel	
	Zostava koliesok			Spodný plát/panel	
	Kerék készlet			Alsó lemez/panel	
	Komplet kółek			Płyta dolna/panel	

Hard Wares List \ Liste Montagematerial \ Seznam spojovacího materiálu \ Zoznam spojovacieho materiálu \ Csatlakozók és kötőelemek listája \ Wykaz elementów łączeniowych i materiału łącznikowego:

AA	Flügelmutter - Křídlová matice - Krídlová matica - - Szárnyas anya - Nakrętka motylkowa	3x
BB	Abstandhalter - Rozpěrka -Rozperka - Távtartó - - Rozpórka	3x
CC	Batterie - Baterie - Batéria - Elem - Bateria	1x
DD	Schraube 3/16“ - Šroub 3/16“ - Skrutka 3/16“ - - Csavar 3/16” - śruba 3/16“	68x
EE	Schraube M8x12 - Šroub M8x12 - Skrutka M8x12 - - Csavar M8x12 - śruba M8x12	4x
FF	Mutter M8 - Matice M8 - Matica M8 - Anya M8 - - Nakrętka M8	4x
GG	Montagehalterung - Upevňovací držák - - Upevňovací držiak - Szerelőkeret - Uchwyt mocujący	4x
HH	Schraubenzieher - Šroubovák - Skrutkova - Csavarhúzó - śrubokręt	1x
JJ	Halter - Úchytka - Úchytka - Ogantyú - Uchwyt	1x

KK	Schraube M4x10 - Šroub M4x10 - Skrutka M4x10 - - Csavar M4x10 - śruba M4x10	1x
LL	Kette - Řetěz - Reťaz - Lánc - łańcuch	1x

Montageanleitung - Montážní návod - Montážny návod - Összeszerelési útmutató Instrukcja montażu

1. Assemble the wheel assembly (M) and connect it to the bottom plate (N). Fix it with 4 M8x12 bolts and 4 M8 nuts.

1. Befestigen Sie die Rollen (M) an der Bodenplatte (N). Befestigen Sie diese mit vier Schrauben M8x12 (EE) und vier Muttern M8 (FF).

1. Připojte sestavu koleček (M) k spodnímu plátu (N). Upevněte ji pomocí čtyř M8x12 šroubů (EE) a čtyř M8 matic (FF).

1. Pripojte zostavu koliesok (M) k spodnému plátu (N). Upevnite ju pomocou štyroch M8x12 skrutiek (EE) a štyroch M8 matíc (FF).

1. Csatlakoztassa a kerék készletet (M) az alsó lemezhez (N). Rögzítse négy darab M8x12 csavarral (EE) és négy M8 anyával (FF).

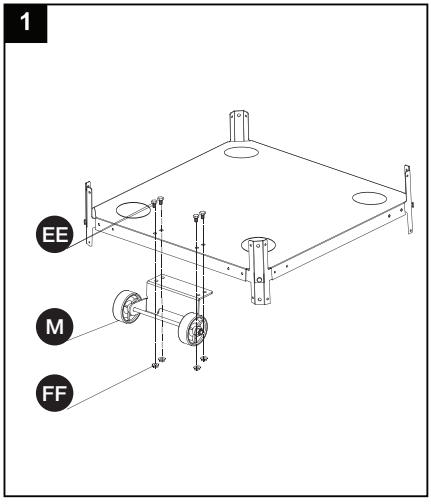

1. Podłącz komplet kółek (M) do płyty dolnej (N). Przymocuj go przy pomocy czterech śrub M8x12 (EE) i czterech nakrętek M8 (FF).

2. Insert the pins of the bottom plate (N) to the holed of lower support (L). Using 12 3/16‘ screws (DD) secure the lower support to the middle plate (J).

2. Schieben Sie die Stifte der Bodenplatte (N) in die Löcher in die untere Stütze (L). Befestigen Sie die untere Stütze mit zwölf 3/16 ” Schrauben (DD) an der Bodenplatte. Befestigen Sie die untere Stütze und das Mittelteil (J) mit acht 3/16” Schrauben.

2. Zasuňte kolíky spodního plátu (N) do děr ve spodní podpoře (L). Pomocí dvanácti 3/16“ šroubů (DD) upevněte spodní podporu k spodnímu plátu. Pomocí osmi 3/16“ šroubů k sobě upevněte spodní podporu a střední plát (J).

2. Zasuňte kolíky spodného plátu (N) do dier v spodnej podpore (L). Pomocou dvanástich 3/16“ skrutiek (DD) upevnite spodnú podporu k spodnému plátu. Pomocou ôsmich 3/16“ skrutiek k sebe upevnite spodnú podporu a stredný plát (J).

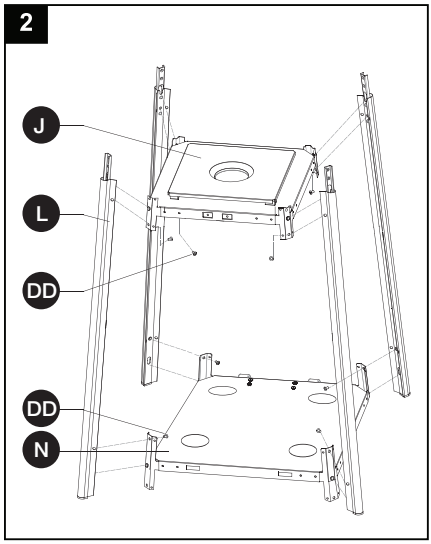

2. Helyezze az alsó lemez csapjait (N) az alsó tartó (L) furataiba. Tegyen tizenkét 3/16” csavart (DD) az alsó támasz alsó lemezéhez. Rögzítse az alsó támaszt és a középső lemezt (J) nyolc 3/16” csavarral.

2. Wsuń kołki dolnej płyty (N) w otwory znajdujące się w podpórce dolnej (L). Używając dwunastu śrub 3/16“ (DD) przymocuj dolną podpórkę do dolnej płyty. Przy pomocy ośmiu śrub 3/16“ ze sobą przymocować dolną podpórkę i środkową płytę (J).

3. Assemble the control box assy (K). Fix it to the middle plate using 4 3/16“ screws.

3. Montieren Sie den Steuerkasten (K). Befestigen Sie ihn mit vier 3/16” Schrauben (DD) an dem Mittelteil.

3. Sestavte ovládací skříňku (K). Připevněte ji k střednímu plátu pomocí čtyř 3/16“ šroubů (DD).

3. Zostavte ovládaciu skrinku (K). Pripevnite ju k strednému plátu pomocou štyroch 3/16“ skrutiek (DD).

3. Szerelje össze a vezérlődobozt (K). Csatlakoztassa a középső lemezhez négy 3/16” csavarral (DD).

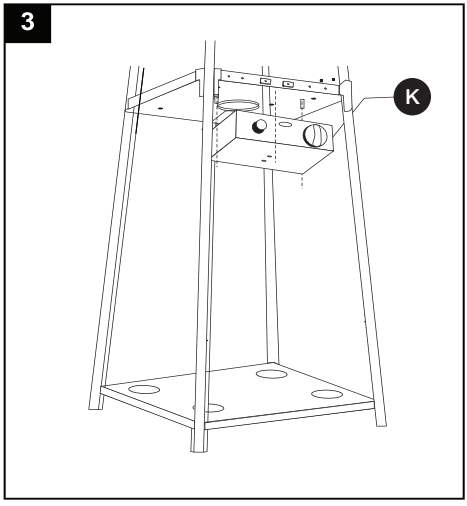

3. Zmontuj szafkę sterującą (K). Przymocuj ją do płyty środkowej przy użyciu czterech śrub 3/16“ (DD).

4. Assemble the upper support (D). Insert it to the middle plate (J). Secure with 16 3/16“ screws.

4. Montieren Sie die obere Stütze (D) zusammen. Stecke die Stifte in das Mittelteil (J). Zusammen mit 16 3/16“ Schrauben befestigen.

4. Sestavte horní podporu (D). Zasuňte její kolíky do středního plátu (J). Připevněte k sobě pomocí šestnácti 3/16“ šroubů.

4. Zostavte hornú podporu (D). Zasuňte jej kolíky do stredného plátu (J). Pripevnite k sebe pomocou šestnástich 3/16“ skrutiek.

4. Szerelje össze a felső támaszt (D). Helyezze a csapjait a középső lemezbe (J). Rögzítse 16 db 3/16” csavarral.

4. Złóż podporę górną (D). Wsuń jej kołki do płyty środkowej (J). Zamocuj ze sobą przy użyciu szesnastu śrub 3/16“.

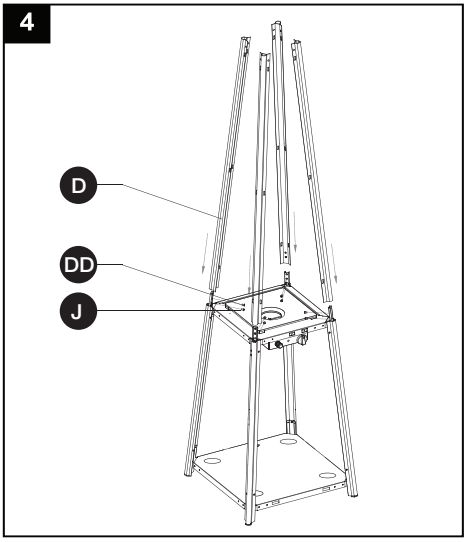

5. Assemble the top plate assy (B) to the upper support (D). Secure it using 8 3/16“ screws.

5. Befestigen Sie das Oberteil (B) an der oberen Stütze (D). Befestigen Sie sie mit acht 3/16“ Schrauben (DD).

5. Připojte horní plát (B) k horní podpoře (D). Připevněte je k sobě pomocí osmi 3/16“ šroubů (DD).

5. Pripojte horný plát (B) k hornej podpore (D). Pripevnite ich k sebe pomocou ôsmich 3/16“ skrutiek (DD).

5. Csatlakoztassa a felső lemezt (B) a felső tartóhoz (D). Rögzítse őket nyolc 3/16” csavarral (DD).

5. Podłącz płytę górną (B) do wspornika górnego (D). Zamocuj ze sobą przy użyciu ośmiu śrub 3/16“ (DD).

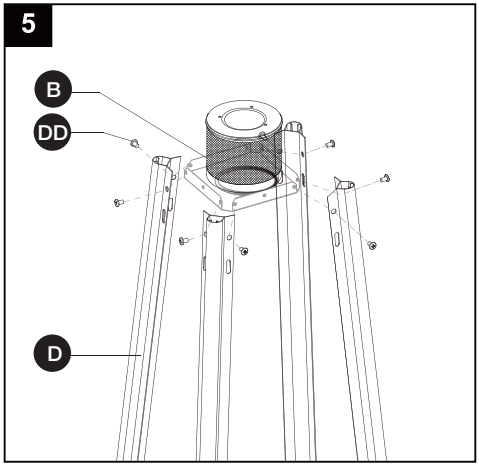

6. Assemble the reflector (A) to the top plate assy (B). Screw the 3 studs (BB) on top of the plate assy, then put the reflector on top and secure with 3 wing nuts (AA).

6. Befestigen Sie den Reflektor (A) am Oberteil (B). Schrauben Sie die drei Abstandshalter (BB) auf das Oberteil, setzen Sie den Reflektor darauf und befestigen Sie ihn mit drei Flügelmuttern (AA).

6. Připojte reflektor (A) na horní plát (B). Našroubujte tři rozpěrky (BB) na horní plát, poté na ně položte reflektor a upevněte jej pomocí tří křídlových matic (AA).

6. Pripojte reflektor (A) na horný plát (B). Naskrutkujte tri rozperky (BB) na horný plát, potom na ne položte reflektor a upevnite ho pomocou troch krídlových matíc (AA).

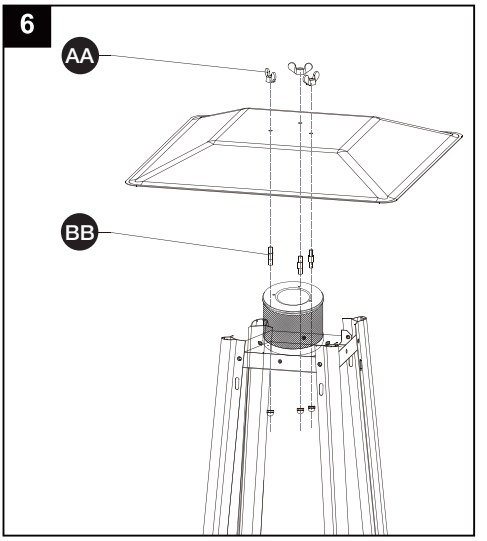

6. Helyezze a reflektort (A) a felső lemezre (B). Csavarja be a három távtartót (BB) a felső lemezre, majd helyezze rájuk a reflektort és rögzítse három szárnyas anyával (AA)

6. Podłącz reflektor (A) do płyty górnej (B). Przykręć trzy rozpórki (BB) do płyty górnej, a następnie połóż na nie reflektor i przymocuj go przy użyciu nakrętek motylkowych (AA).

7. Carefully install the glass tube (C) by lifting it up and inserting through the center hole in the top plate (B). Ensure the black silicone ring (F) is attached to the lower edge of the glass tube as illustrated. Slide the glass tube through the hole of the lower plate cover and onto the middle plate (J). Check and ensure that the glass tube is positioned properly and is completely covering the center hole of the middle part.

- For easier installation place the black silicone ring on its place after you put in the glass tube.

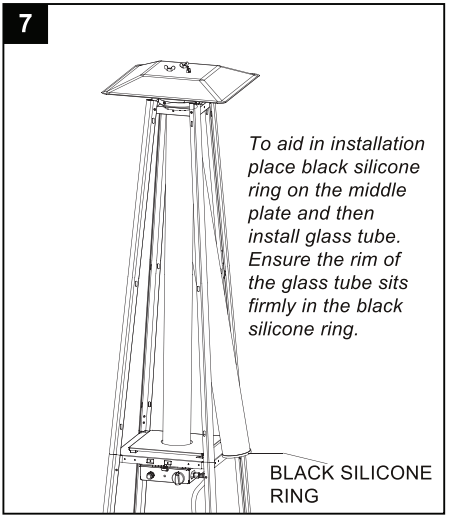

7. Führen Sie das Glasrohr vorsichtig durch das Loch in dem Oberteil. Stellen Sie sicher, dass der schwarze Silikonring wie gezeigt an der Unterkante des Glasrohrs befestigt ist. Führen Sie das Rohr durch das Loch in der Bodenplatte und dem Mittelteil. Stellen Sie sicher, dass Sie das Rohr richtig positioniert haben und dass es das Loch in dem Mittelteil vollständig kopiert.
   - Um die Installation zu erleichtern, setzen Sie den schwarzen Silikonring auf das Mittelteil, bevor Sie das Glasrohr einsetzen. Stellen Sie sicher, dass der Rand des Rohrs fest in dem Ring sitzt.

7. Opatrně vložte skleněnou trubici dírou v horním plátu. Ujistěte se, že je černý silikonový kroužek připojen ke spodnímu okraji skleněné trubice jako na obrázku. Prostrčte trubici dírou ve spodním a středním plátu. Ujistěte se, že jste trubici umístili správně a že úplně kopíruje díru v středním plátu.
   - Pro usnadnění instalace umístěte na střední plát černý silikonový kroužek a až poté vložte skleněnou trubici. Ujistěte se, že okraj trubice pevně sedí v kroužku.

7. Opatrne vložte sklenenú trubicu dierou v hornom pláte. Uistite sa, že je čierny silikónový krúžok pripojený k spodnému okraju sklenenej trubice ako na obrázku. Prestrčte trubicu dierou v spodnom a strednom pláte. Uistite sa, že ste trubicu umiestnili správne a že úplne kopíruje dieru v strednom pláte.
   - Pre uľahčenie inštalácie umiestnite na stredný plát čierny silikónový krúžok a až potom vložte sklenenú trubicu. Uistite sa, že okraj trubice pevne sedí v krúžku.

7. Óvatosan helyezze be az üvegcsövet a felső lemez furatán keresztül. Győződjön meg arról, hogy a fekete szilikon gyűrű az ábra szerint az üveg cső alsó széléhez van rögzítve. Helyezze a csövet az alsó és a középső lemez furatán keresztül. Győződjön meg arról, hogy a csövet megfelelően helyezte el, és hogy az teljesen másolja a középső lemez furatát.
   - A felszerelés megkönnyítése érdekében helyezzen egy fekete szilikon gyűrűt a középső lemezre, mielőtt behelyezi az üvegcsövet. Ügyeljen arra, hogy a cső éle szorosan illeszkedjen a gyűrűbe.

7. Ostrożnie włóż szklaną rurkę otworem w płycie górnej. Upewnij się, że czarny sylikonowy pierścień jest podłączony do dolnego brzegu szklanej rurki tak, jak na rysunku. Przełóż rurkę przez otwór w dolnej i środkowej płycie. Upewnij się, że rurka została umieszczona poprawnie i że całkowicie odzwierciedla otwór w środkowej płycie.
   - W celu ułatwienia instalacji umieść w środkowej płycie czarny sylikonowy pierścień a dopiero później włóż szklaną rurkę. Upewnij się, że brzeg rurki pewnie trzyma się w pierścieniu.

8. Assembly the protective guard (E). Hang the hooks of the protective guard onto the holes in supports. Secure the guard with fixing brackets (GG) and 4 3/16“ screws. (DD)

8. Montieren Sie die Schutzabdeckung (E). Hängen Sie die Haken der Schutzabdeckung in die Löcher in den Stützen ein. Befestigen Sie die Schutzabdeckung mit den Montagehalterungen (GG) und vier 3/16” Schrauben (DD).

8. Sestavte ochranný kryt (E). Zahákněte háky ochranného krytu do děr v podporách. Upevněte ochranný kryt pomocí upevňovacích držáků (GG) a čtyř 3/16“ šroubů (DD).

8. Zostavte ochranný kryt (E). Zaháknite háky ochranného krytu do dier v podporách. Upevnite ochranný kryt pomocou upevňovacích držiakov (GG) a štyroch 3/16“ skrutiek (DD).

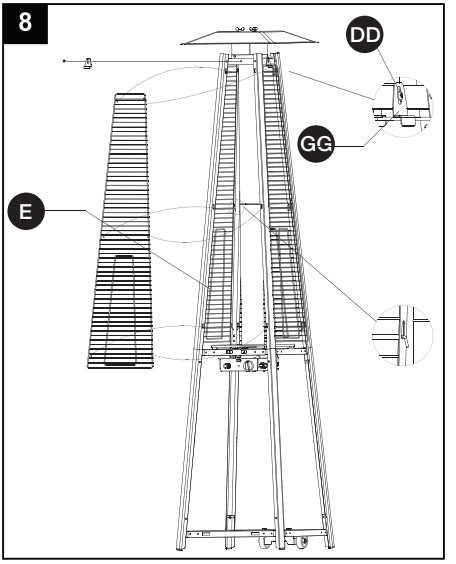

8. Szerelje fel a védőburkolatot (E). Akassza be a védőburkolat kampóit a tartóelemek lyukaiba. Rögzítse a védőburkolatot rögzítő konzolokkal (GG) és négy 3/16” csavarral (DD).

8. Zmontuj osłonę ochronną (E). Zaczepić haki osłony ochronnej w otworach w podpórkach. Zamocuj osłonę ochronną za pomocą uchwytów mocujących (GG) i czterech śrub 3/16“ (DD).

9. Attach the three side panels (G) to the heater using 12 1/16“ screws.
   - Note: Do not cover the front side where the control knob is.

9. Befestigen Sie die drei Seitenteile (G) mit zwölf 3/16” Schrauben (DD) am Gehäuse. Hinweis: Decken Sie nicht die Vorderseite des Geräts ab, an der sich der Steuerkasten befindet.

9. Připevněte k základně tři boční panely (G) pomocí dvanácti 3/16“ šroubů (DD).
   - Poznámka: Nezakrývejte přední část zařízení, kde je sestava ovládací skříňky.

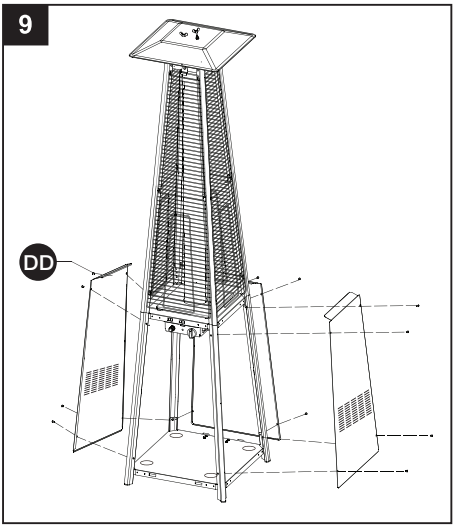

9. Pripevnite k základni tri bočné panely (G) pomocou dvanástich 3/16“ skrutiek (DD).
   - Poznámka: Nezakrývajte prednú časť zariadenia, kde je zostava ovládacej skrinky.

9. Rögzítse a három oldalsó panelt (G) tizenkét 3/16” csavarral (DD) az alaphoz. Megjegyzés: Ne takarja le a készülék elülső részét, ahol a vezérlődoboz egység van.
   - Csavarja be az M4x10 csavart (KK) a tartóba/tartóra. Akassza fel a láncot (LL) a vezérlődoboz (K) furatára, és akassza be az előlapot (H) az alsó lemez (N) furataiba.

9. Przymocuj do podstawy trzy panele boczne (G) za pomocą dwunastu 3/16“ śrub (DD).
   - Uwaga: Nie zasłaniaj przedniej części urządzenia, gdzie znajduje się zestaw szafki sterującej.

10. Install the knob to 14x10 bolt (KK). Hang the chain (LL) to the hole on the control box assy (K) and put the pothook of front panel (H) to the holes of bottom plate (N).

10. Schrauben Sie die Schraube M4x10 (KK) in den Halter. Hängen Sie die Kette (LL) in das Loch des Steuerkastens (K) und hängen Sie das Vorderteil (H) in die Löcher in der Bodenplatte (N) ein.

10. Do/Na úchytku našroubujte M4x10 šroub (KK). Řetěz (LL) zavěste na díru ovládací skříňky (K) a zaháknĕte předním panel (H) do děr ve spodním plátu (N).

10. Do/Na úchytku naskrutkujte M4x10 skrutku (KK). Reťaz (LL) zaveste na dieru ovládacej skrinky (K) a zaháknite predný panel (H) do dier v spodnom pláte (N).

10. Csavarja be az M4x10 csavart (KK) a tartóba/tartóra. Akassza fel a láncot (LL) a vezérlődoboz (K) furatára, és akassza be az előlapot (H) az alsó lemez (N) furataiba.

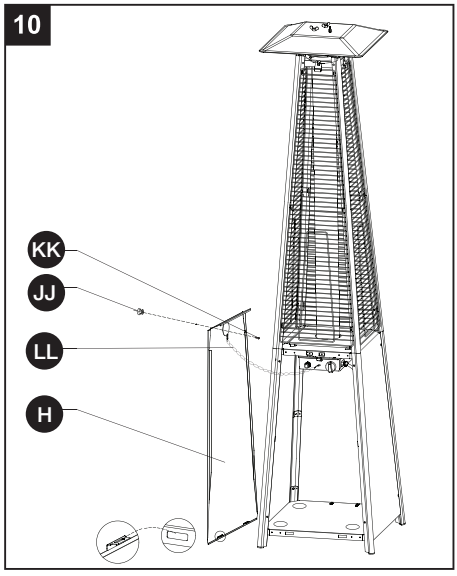

10. Do uchwytu przykręć śrubę M4x10 (KK). Łańcuch (LL) zawieś na otwór szafki sterującej (K) i zaczep przednią płytę (H) w otworach w dolnej płycie (N).

11. Connect the gas tank to the appliance.

11. Schließen Sie die Gasflasche an.

11. Připojte plynovou bombu.

11. Pripojte plynovú bombu.

11. Csatalakoztassa a gázpalackot.

11. Podłącz butlę z gazem.